Sensori di temperatura
Temperature sensors

EUROSWITCH

Note
Notes

EUROSWITCH

Sensori di temperatura
Temperature sensors

4 Certificazioni / *Certifications*

Termostati Bimetallici
Bimetallic Thermostats

6 Introduzione / *Introduction*

7 **506**
Termostato bimetallico / Bimetallic Thermostat

8 Modello 506 - Connettori integrati / *Model 506 - Integrated connectors*

9 Modello 506 - Cappucci e connettori di protezione / *Model 506 - Protection cap and connectors*

Modello 506 - Versione cablata / *Model 506 - Cable version*

10 **507**
Termostato bimetallico con contatti in scambio
Bimetallic thermostat with SPDT contacts

11 **520**
Mini termostato bimetallico / *Mini bimetallic thermostat*

Termocontatti
Thermocontacts

12 Introduzione / *Introduction*

13 **510 - 514 - 519**
Termocontatti / *Thermal contacts*

Sensori di Temperatura
Temperature sensors

14 Introduzione / *Introduction*

15 **570**
Sonde di temperatura costampate
Epoxy coated temperature probes

16 **572**
Sonde di temperatura con capsula
Metallic temperature with case

17 **580E**
Sonde di temperatura con connettore
Temperature probe for heaters with connector

18 **580**
Sonde di temperatura con cablaggio / *Temperature probes with cable*

19 Modello 580 - Connettori integrati - *Model 580 - Integrated connectors*

20 **580K**
Sonda di temperatura a fissaggio rapido / *Fast connection temperature probes*

21 **581**
Sonda di temperatura per caldaie / *Temperature probe for heaters*

22 **582**
Sonda di temperatura per acqua
Probe for water temperature control

23 **583**
Sonda di temperatura con corpo a massa
Temperature probe with earthed body

24 **589**
Sonde di temperatura con doppio NTC/PTC
Temperature probes with double NTC/PTC

25 **598**
Sonde di temperatura con uscita analogica 4-20 mA
Temperature probes with 4-20 mA analogic output

Certificazioni
Certifications

ITALCERT

ITALCERT S.r.l.
viale Sarca, 336 20126 MILANO
tel. +39 0266104876
fax + 39 0266101479
www.italcert.it

CERTIFICATO N° 029SGQ03
CERTIFICATE N° 029SGQ03

Si certifica che il
this is to certify that

Sistema di Gestione per la Qualità
Quality Management System

messo in atto dalla Società
implemented by

EUROSWITCH S.r.l.
Via Provinciale, 15 - IT 25057 SALE MARASINO (BS)

nella Sede Operativa di
Operative Unit

Via Provinciale 15 - IT 25057 SALE MARASINO (BS)
Via del Cotonificio 1 – IT 25055 PISOGNE (BS)

è conforme alla norma
is in compliance with the standard

UNI EN ISO 9001-2008 (ISO 9001-2008)

per i seguenti Processi
concerning the following kinds of Processes

Progettazione e produzione di sensori di livello, pressostati, vuotostati, sensori di temperatura, termostati e sensori di velocità e rotazione.
Engineering and production of level sensors, pressure switches, vacuum switches, temperature sensors, thermostats, speed and rotation sensor.

Il presente Certificato è soggetto al rispetto delle condizioni stabilite dal "Regolamento per la certificazione di sistema qualità" e dal "Contratto per la certificazione di sistema qualità" n° 026
This Certificate shall satisfy the requirements established in the "Rule for the certification of Supplier's Quality System" and in the "Contract for the Certification of Quality System" n° 026

IL PRESIDENTE
THE PRESIDENT
prof. dr. Carlo Tribuno

Data I rilascio	Data Rinnovo	Data di scadenza
First Issue Date	*Renewal date*	*Expire date*
1997-09-23	2011-12-15	2014-12-14

Settore EA 19

ACCREDIA
ENTE ITALIANO DI ACCREDITAMENTO
PRD N° 1109
ISP N° 0268
Membro degli Accordi di Mutuo Riconoscimento EA, IAF e ILAC
Member of the Mutual Recognition Agreements
Signatory of EA, IAF and ILAC
Mutual Recognition Agreements

Sistema di Gestione per la Qualità UNI EN ISO 9001-2008 (ISO 9001-2008)
Quality Management System UNI EN ISO 9001-2008 (ISO 9001-2008)

ITALCERT

ITALCERT S.r.l.
viale Sarca, 336 20126 MILANO
tel. +39 0266104876
fax + 39 0266101479
www.italcert.it

CERTIFICATO N° 029SGA02
CERTIFICATE N° 029SGA02

Si certifica che il
this is to certify that

Sistema di Gestione Ambientale
Environmental Management System

messo in atto da
implemented by

EUROSWITCH S.r.l.
Via Provinciale, 15 - IT 25057 SALE MARASINO (BS)

nella Sede Operativa di
Operative Unit

Via Provinciale 15 - IT 25057 SALE MARASINO (BS)
Via del Cotonificio 1 – IT 25055 PISOGNE (BS)

è conforme alla norma
is in compliance with the standard

UNI EN ISO 14001-2004 (ISO 14001-2004)
Sistema di gestione conforme alla Norma ISO 14001:2004 valutato secondo le prescrizioni del documento ACCREDIA RT-09.
Management system conforming to standard ISO 14001:2004 assessed according to the prescriptions of ACCREDIA document RT-09.

per i seguenti Processi
concerning the following kinds of Processes

Progettazione e produzione di sensori di livello, pressostati, vuotostati, sensori di temperatura, termostati e sensori di velocità e rotazione. Processi di resinatura, montaggio, saldatura e collaudo di componenti elettronici.
Engineering and production of level sensors, pressure switches, vacuum switches, temperature sensors, thermostats, speed and rotation sensor. Assembling, welding, resin-bonding and testing of electromechanical and electronic components at the production plant.

Il presente Certificato è soggetto al rispetto delle condizioni stabilite dal "Regolamento per la certificazione di sistema qualità" e dal "Contratto per la certificazione di sistema qualità" n° 026
This Certificate shall satisfy the requirements established in the "Rule for the certification of Supplier's Quality System" and in the "Contract for the Certification of Quality System" n° 026

IL PRESIDENTE
THE PRESIDENT
prof. dr. Carlo Tribuno

Data I rilascio	Data Rinnovo	Data di scadenza
First Issue Date	*Renewal date*	*Expire date*
2005-12-21	2011-12-15	2014-12-14

Macrosettore II: EA 19

ACCREDIA
ENTE ITALIANO DI ACCREDITAMENTO
PRD N° 1109
ISP N° 0268
Membro degli Accordi di Mutuo Riconoscimento EA, IAF e ILAC
Member of the Mutual Recognition Agreements
Signatory of EA, IAF and ILAC
Mutual Recognition Agreements

Sistema di Gestione per la Qualità UNI EN ISO 14001 - 2004 (ISO 14001-2004)
Quality Management System UNI EN ISO 14001-2004 (ISO 14001-2004)

eurofins | Modulo Uno

EUROFINS – MODULO UNO S.P.A. - VIA CUORGNÈ, 21 – 10156 TORINO - ITALY
ORGANISMO NOTIFICATO N. 2049

[1] **ATTESTATO DI ESAME CE DEL TIPO**

[2] **Apparecchiature o Sistemi di Protezione destinati ad essere utilizzati in atmosfere potenzialmente esplosive Direttiva 94/9/CE**

[3] Numero dell'Attestato di Esame CE del Tipo:
EUM1 12 ATEX 0796 X

[4] Apparecchio: **Termostati**
Modelli: **-506; -507**

[5] Costruttore: **EUROSWITCH s.r.l.**

[6] Indirizzo: **Via Provinciale, 15 - 25057 Sale Marasino (BS)**

[7] Questo apparecchio, e le sue eventuali varianti accettate, sono descritti nell'allegato al presente Attestato e nei documenti descrittivi, pure riportati in esso.

[8] EUROFINS-MODULO UNO S.p.A., Organismo Notificato n. 2049 in conformità all'articolo 9 della Direttiva 94/9/CE del Consiglio dell'Unione Europea del 23 marzo 1994, certifica che questi apparecchi sono conformi ai Requisiti Essenziali di Sicurezza e Salute per il progetto e la costruzione di apparecchiature destinate ad essere utilizzate in atmosfere potenzialmente esplosive, definiti nell'Allegato II della Direttiva.
Gli esami ed i risultati di prova sono registrati nel rapporto a carattere riservato n. M1.12.REL.01/49634.

[9] La conformità ai Requisiti Essenziali di Sicurezza e Salute è assicurata tramite verifica degli stessi e conformità alle norme armonizzate:
EN 60079-0:2009, EN 60079-11:2012.

[10] Il simbolo "X" posto dopo il numero dell'Attestato indica che l'apparecchio è soggetto a condizioni speciali per un utilizzo sicuro, specificate nell'allegato al presente Attestato.

[11] Questo Attestato di Esame CE del Tipo è relativo soltanto al progetto, all'esame ed alle prove dell'apparecchio, specificato in accordo con la Direttiva 94/9/CE.
Ulteriori requisiti di questa Direttiva si applicano al processo di produzione e fornitura dell'apparecchio. Questi requisiti non sono oggetto del presente Attestato.

[12] L'apparecchio deve includere i seguenti contrassegni:
II 1GD Ex ia IIC TX Ex ia IIIC TX°C X

Torino, 22 November 2012

CE 2049

Dionisio Bucchieri
Directive Responsible

Paolo Dentis
Notified Body Manager

ACCREDIA
ENTE ITALIANO DI ACCREDITAMENTO
PRD N° 1109
ISP N° 0268
Membro degli Accordi di Mutuo Riconoscimento EA, IAF e ILAC
Signatory of EA, IAF and ILAC Mutual Recognition Agreements

Il presente Certificato è composto da 4 pagine ed è riproducibile solo integralmente. Di seguito sono indicate le condizioni di validità.

Certificazione ATEX
ATEX Certification

MOD.507
-50 °C SPDT
510117
T 117
20/12
EUROSWITCH

TERMOSTATI BIMETALLICI
BIMETALLIC *THERMOSTATS*
Introduzione / *Introduction*

Termostati
Euroswitch offre termostati unipolari a disco bimetallico con contatti ad apertura rapida, allestiti in varie configurazioni.
La temperatura di intervento ed il differenziale possono variare in funzione dell'applicazione.
Le temperature di intervento vengono controllate con minimo carico elettrico nel circuito di contatto.
Impieghi principali: controllo della temperatura nei settori: dell'oleodinamica, radiatori - scambiatori di calore - lubrificazione - automotive, ecc.

Thermostats
Euroswitch offers single-pole thermostats with bimetal disc and quick opening contact, available in various configurations.
The cut-in temperature and differential may vary, depending on the specific application.
Cut-in temperatures are controlled with the minimum electric load in the contact circuit.
Main applications: temperature control in hydraulic systems, radiators, heat exchangers, lubrification system, etc.

Condizioni di impiego
La compatibilità del sensore con l'impiego previsto, deve essere verificata con lo specifico fluido e nelle corrette condizioni di funzionamento.

Operating conditions
Compatibility of the sensor for the intended use must be verified with the specific fluid and under correct operating conditions.

Marcatura CE
I prodotti sono progettati nel rispetto delle Direttive e delle Norme vigenti nella Comunità Europea, sono marcati CE in base alla seguente classificazione:
a) Prodotti funzionanti a tensione tra 50 e 1000 V in a.c. e tra 75 e 1500 V in d.c.
Risultano conformi alle direttive:
- 2006/95 (DBT - Direttiva di bassa tensione) e sono rispondenti alle Norme EN 60730-1 con le relative parti II.
- 2004/108 CEE (EMC - Direttiva per la Compatibilità Elettromagnetica) e rispondenti alle Norme EN 60730-1 con relative parti II.

b) Prodotti funzionanti a tensione di 50V in a.c. e di 75 V in d.c.
Risultano conformi alle direttive:
- 2004/108 CEE (EMC - Direttiva per la Compatibilità Elettromagnetica) e rispondenti alle Norme EN 60730-1 con le relative parti II.

Le Dichiarazioni di Conformità prescritte dalle suddette Direttive sono disponibili presso la nostra sede.

CE Marking
Our products have been designed in compliance with the applicable EC
Directives and Regulations and bear the CE mark based on the following classification:
a) Electrical devices and apparatus used at a mains voltage of 50-1000V AC and 75-1500V DC.
They comply with the following directives:
- EC 2006/95 (DBT - Low-Voltage Directive) and EN 60730-1 and relevant parts II;
- EC 2004/108 (EMC–Electro-Magnetic Compatibility Directive) and EN 60730-1 standards and relevant parts II;
b) Electrical devices and apparatus used at 50V AC and 75V DC.
They comply with the following directives:
- EC 2004/108 (EMC – Electro-Magnetic Compatibility Directive) and EN 60730-1 standards and relevant parts II.

The Declarations of Conformity prescribed by the above Directives are available at our premises.

Tabella di conversione per unità di temperatura / *Conversion table for temperature units*

	K	°C	F
K	1	K-273.15	9/5 K-459.67
°C	°C + 273.15	1	9/5 °C + 32
F	5/9 (F + 459.67)	5/9 (F-32)	1

506

Termostato bimetallico
Bimetallic Thermostat

A richiesta disponibile la versione certificata ATEX
Version ATEX available on request

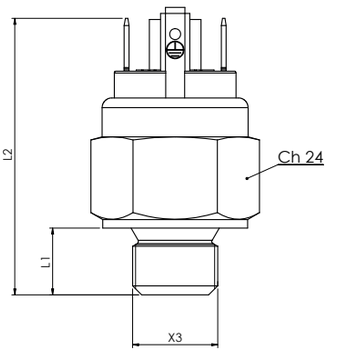

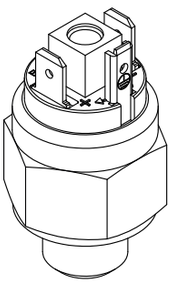

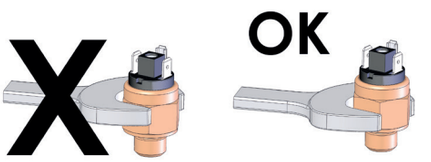

Codice - *Part Number*	
contatto elettrico - electrical contact	
norm. aperto *norm. open*	*norm. chiuso* *norm. closed*
506 16 ● ■	**506 26** ● ■

● Filetti (X3)	*Threads (X3)*	L1	L2 (mm)
01 1/4" G	***01*** *1/4" G*	9,7	44,7
02 3/8" G	***02*** *3/8" G*	11	46
05 M14x1,5	***05*** *M14x1,5*	11	46
06 M18x1,5	***06*** *M18x1,5*	11	46
07 M22x1,5	***07*** *M22x1,5*	11	46
08 1/2" G	***08*** *1/2" G*	11	46

■ Temperatura	*Temperature*
da 25° a 110°C	***from 25° to 110°C***
con intervalli di 5°C	***with intervals of 5°C***

Corpo	Ottone (a richiesta INOX)
Condizione elettrica	N.A. (grigio) o N.C. (nero)
Differenziale	10 / 15K
Tolleranza di intervento	+/- 5K
Caratteristiche elettriche	10 (4) A / 12Vac
	10 (3) A / 24Vac
	12 (2) A / 125Vac
	10 (1) A / 250Vac
Max temperatura ambiente	+120°C
Numero di cicli	100.000
Numero cicli/minuto	max 5
Apertura rapida del contatto	
Velocità di variazione temp.	1÷2 K/min
Coppia max di serraggio	40 Nm
Connessione	faston maschi 6,3 x 0,8 e di messa a terra
Grado di protezione	IP00
	con cap. 3015001: IP54 (vedi p. 11)
	con cap. 3900001: IP65 (vedi p. 11)
	con conn. 3900200: IP65 (vedi p. 11)
	con cavo resinato: IP67 (vedi p. 11)
Max Pressione	80 bar (altri valori a richiesta)
Peso	~ 50gr

Case	*Brass (stainless steel on request)*
Electrical condictions	*N.A. (grey) or N.C. (black)*
Differential	*10 / 15K*
Intervention tollerance	*+/- 5K*
Electrical characteristics	*10 (4) A / 12Vac*
	10 (3) A / 24Vac
	12 (2) A / 125Vac
	10 (1) A / 250Vac
Max ambient temp.	*+120°C*
Number of cycles	*100.000*
Number of cycles/minute	*max 5*
Snap action contact	
Temp. change rate	*1÷2 K/min*
Tightening torque max	*40 Nm*
Connection	*faston male 6,3 x 0,8 and grounding*
Protection degree	*IP00*
	with cap. 3015001: IP54 (see p.11)
	with cap. 3900001: IP65 (see p.11)
	with cap. 3900200: IP65 (see p.11)
	with cable sealed by resin: IP67 (see p.11)
Max Pressure	*80 bar (other value on request)*
Weight	*~ 50gr*

Per un corretto impiego vedere le note generali del catalogo "Sensori di Temperatura" Euroswitch edizione 2013.
For a correct use please refer to "General Notes" in the "Temperature sensors" Euroswitch catalogue, edition 2013.

Modello 506 - Connettori integrati
Model 506 - Integrated connectors

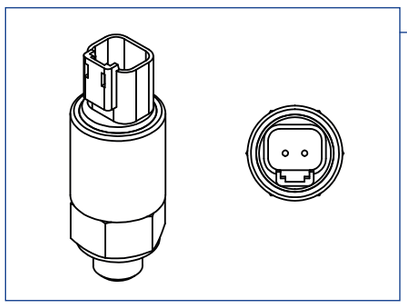

Connettore Deutsch DT 04-2P
Connector Deutsch DT 04-2P

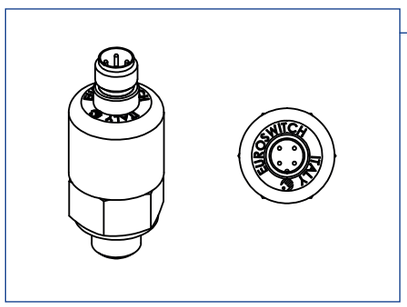

Connettore M12x1
Connector M12x1

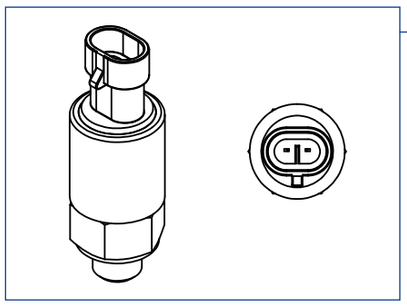

Connettore tipo AMP Superseal 1.5 2 vie
Connector type AMP Superseal 1.5 2 way

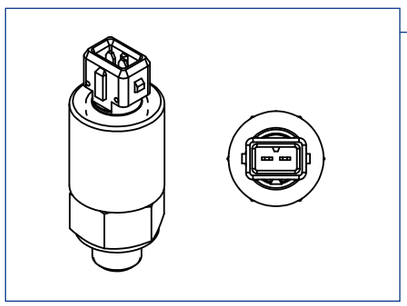

Connettore Tipo AMP Junior Power Timer
Connector Type AMP Junior Power Timer

Modello 506 - Cappucci e connettori di protezione
Model 506 - Protection cap and connectors

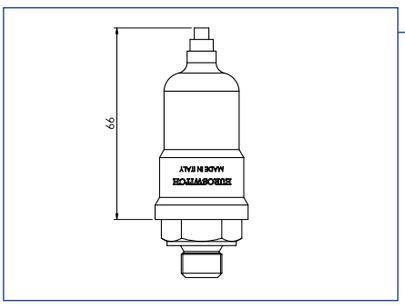

Cappuccio di protezione in gomma
Rubber protective cap

IP54
cod. 3015001

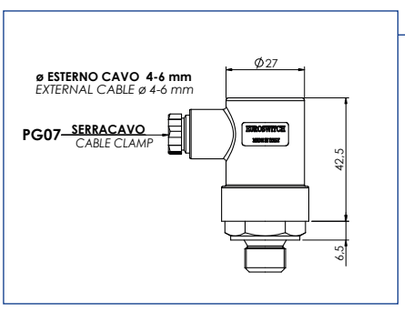

Cappuccio di protezione in plastica
Plastic protection cap

IP65
cod. 3900001

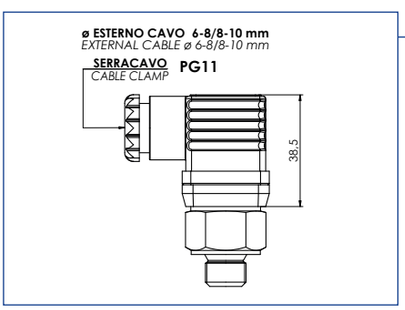

Connettore di protezione
Protective connector

IP65
cod. 3900200

Modello 506 - Versione cablata
Model 506 - Cable version

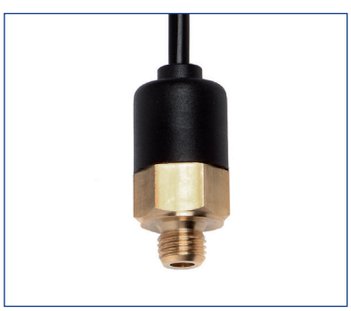

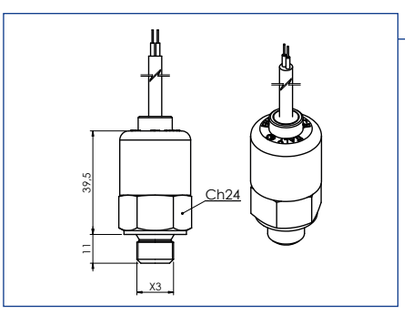

Versione cablata
Wiring harness version

IP67
Max Temperatura ambiente 100°C
Max temperature ambient 100 ° C

507

Termostato bimetallico con contatti in scambio
Bimetallic thermostat with SPDT contacts

A richiesta disponibile la versione certificata ATEX
Version ATEX available on request

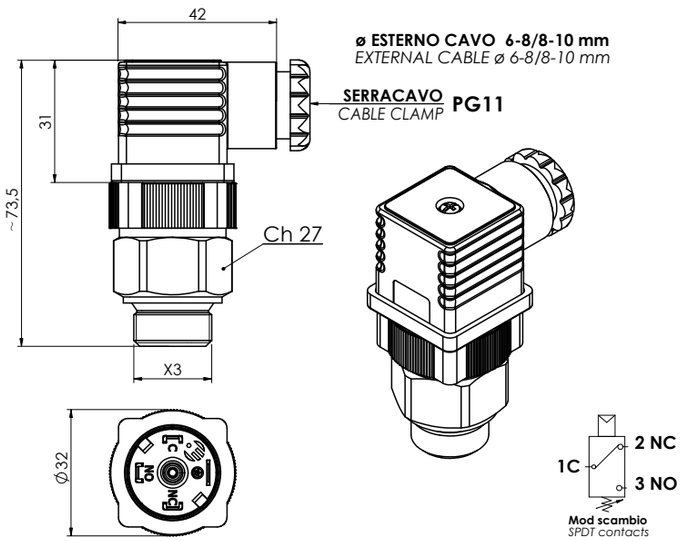

10

Codice - *Part Number*
507 21 ● ■

● **Filetti (X3)** / ***Threads (X3)***

02 3/8" G	***02*** *3/8" G*
05 M14x1,5	***05*** *M14x1,5*
07 M22x1,5	***07*** *M22x1,5*
08 1/2" G	***08*** *1/2" G*

■ **Temperatura** / ***Temperature***

da 35° a 85°C	***from 35° to 85°C***
con intervalli di 5°C	***with intervals of 5°C***

Corpo	Ottone (a richiesta INOX)	***Case***	*Brass (stainless steel on request)*
Condizione elettrica	SPDT (contatti in scambio)	***Electrical condictions***	*STDP (exchange contact)*
Differenziale	15 / 20K	***Differential***	*15 / 20K*
Tolleranza di intervento	+/- 5K	***Intervention tollerance***	*+/- 5K*
Caratteristiche elettriche	5(4) A / 14Vdc	***Electrical characteristics***	*5(4) A / 14Vdc*
	4(3) A / 30Vdc		*4(3) A / 30Vdc*
	5 (3) A / 125Vac		*5 (3) A / 125Vac*
	5 (1) A / 250Vac		*5 (1) A / 250Vac*
Max temperatura ambiente	+85°C	***Max ambient temp.***	*+85°C*
Numero di cicli	100.000	***Number of cycles***	*100.000*
Numero cicli/minuto	max 5	***Number of cycles/min***	*max 5*
Apertura rapida del contatto		***Snap action contact***	
Velocità di variazione temp.	1÷2 K/min	***Temp. change rate***	*1÷2 K/min*
Coppia max di serraggio	40 Nm	***Tightening torque max***	*40 Nm*
Connessione	faston maschio 6,3 x 0,8 e di messa a terra	***Connection***	*faston male 6,3 x 0,8 and grounding*
Grado di protezione	IP65	***Protection degree***	*IP65*
con connettore a norme UNI EN 175301-803 (DIN43650)		*with connector according to UNI EN 175301-803 (DIN43650)*	
Max pressione	80 bar (altri valori a richiesta)	***Max presure***	*80 bar (other value on request)*
Peso	~ 100gr	***Weight***	*~ 100gr*

Per un corretto impiego vedere le note generali del catalogo "Sensori di Temperatura" Euroswitch edizione 2013.
For a correct use please refer to "General Notes" in the "Temperature sensors" Euroswitch catalogue, edition 2013.

L'Azienda si riserva la facoltà di apportare modifiche tecniche ai prodotti o di cessarne la produzione senza obbligo di preavviso.
The Company reserves the right to modify the technical features of the products or halt production at any time without notice.

520

Mini termostato bimetallico
Mini bimetallic thermostat

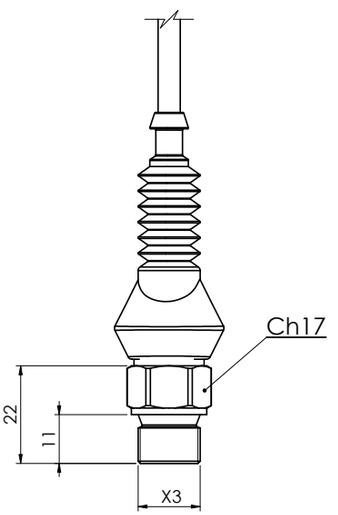

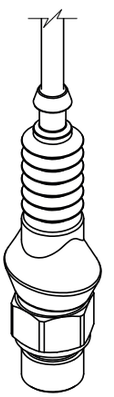

Corpo	Ottone (a richiesta inox)
Condizione elettrica	N.A. o N.C.
Temperatura di intervento	a richiesta
Differenziale	5/10K
Tolleranza di intervento	+/- 5K
Caratteristiche elettriche	12Vcc / 6 A
Max temperatura ambiente	+105°C
Numero di cicli	100.000
Numero cicli/minuto	max 5
Apertura rapida del contatto	
Velocità di variazione temp.	1÷2 K/min
Filettature (X3)	M14x1,5 (altre a richiesta)
Coppia max di serraggio	25 Nm
Grado di protezione	IP67

Case	*Brass (stainless steel on request)*
Electrical condictions	*N.A. or N.C.*
Temperatures intervention	*on request*
Differential	*5/10K*
Intervention tollerance	*+/- 5K*
Electrical characteristics	*12Vcc / 6 A*
Max ambient temp.	*+105°C*
Number of cycles	*100.000*
Number of cycles/minute	*max 5*
Snap action contact	
Temp. change rate	*1÷2 K/min*
Thread (X3)	*M14x1,5 (others on request)*
Tightening torque max	*25 Nm*
Protection degree	*IP67*

Per versioni personalizzate (lunghezza cavo, connettore, ecc.) contattare il nostro Ufficio Commerciale
For customized version (cable length, connector, etc.) please contact our Customer Service

Per un corretto impiego vedere le note generali del catalogo “Sensori di Temperatura” Euroswitch edizione 2013.
For a correct use please refer to “General Notes” in the “Temperature sensors” Euroswitch catalogue, edition 2013.

go di preavviso.
without notice.

L’Azienda si riserva la facoltà di apportare modifiche tecniche ai prodotti o di cessarne la produzione senza obbligo di preavviso.
The Company reserves the right to modify the technical features of the products or halt production at any time without notice.

TERMOCONTATTI / *THERMOCONTACTS*
Introduzione / *Introduction*

Termocontatti
Euroswitch offre termocontatti unipolari a disco bimetallico con contatti ad apertura rapida, allestiti in varie configurazioni.
La temperatura di intervento ed il differenziale possono variare in funzione dell'applicazione.
Le temperature di intervento vengono controllate con minimo carico elettrico nel circuito di contatto.
Impieghi principali: controllo della temperatura nei settori: dell'oleodinamica, radiatori - scambiatori di calore - lubrificazione - automotive, ecc.

Thermocontacts
Euroswitch offers single-pole thermocontacts with bimetal disc and quick opening contact, available in various configurations.
The cut-in temperature and differential may vary, depending on the specific application.
Cut-in temperatures are controlled with the minimum electric load in the contact circuit.
Main applications: temperature control in hydraulic systems, radiators, heat exchangers, lubrification system, etc.

Condizioni di impiego
La compatibilità del sensore con l'impiego previsto, deve essere verificata con lo specifico fluido e nelle corrette condizioni di funzionamento.

Operating conditions
Compatibility of the sensor for the intended use must be verified with the specific fluid and under correct operating conditions.

Marcatura CE
I prodotti sono progettati nel rispetto delle Direttive e delle Norme vigenti nella Comunità Europea, sono marcati CE in base alla seguente classificazione:
a) Prodotti funzionanti a tensione tra 50 e 1000 V in a.c. e tra 75 e 1500 V in d.c.
Risultano conformi alle direttive:
- 2006/95 (DBT - Direttiva di bassa tensione) e sono rispondenti alle Norme EN 60730-1 con le relative parti II.
- 2004/108 CEE (EMC - Direttiva per la Compatibilità Elettromagnetica) e rispondenti alle Norme EN 60730-1 con relative parti II.

b) Prodotti funzionanti a tensione di 50V in a.c. e di 75 V in d.c.
Risultano conformi alle direttive:
- 2004/108 CEE (EMC - Direttiva per la Compatibilità Elettromagnetica) e rispondenti alle Norme EN 60730-1 con le relative parti II.

Le Dichiarazioni di Conformità prescritte dalle suddette Direttive sono disponibili presso la nostra sede.

CE Marking
Our products have been designed in compliance with the applicable EC
Directives and Regulations and bear the CE mark based on the following classification:
a) Electrical devices and apparatus used at a mains voltage of 50-1000V AC and 75-1500V DC.
They comply with the following directives:
- EC 2006/95 (DBT - Low-Voltage Directive) and EN 60730-1 and relevant parts II;
- EC 2004/108 (EMC–Electro-Magnetic Compatibility Directive) and EN 60730-1 standards and relevant parts II;
b) Electrical devices and apparatus used at 50V AC and 75V DC.
They comply with the following directives:
- EC 2004/108 (EMC – Electro-Magnetic Compatibility Directive) and EN 60730-1 standards and relevant parts II.

The Declarations of Conformity prescribed by the above Directives are available at our premises.

510 - 514 - 519

Termocontatti
Thermal contacts

510

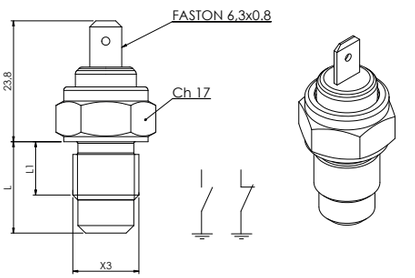

514

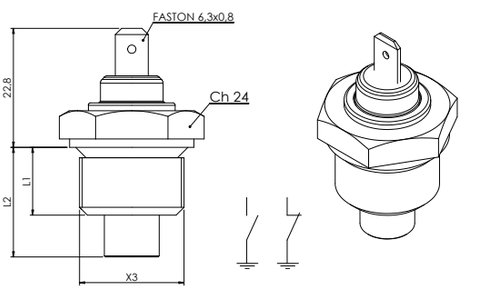

519

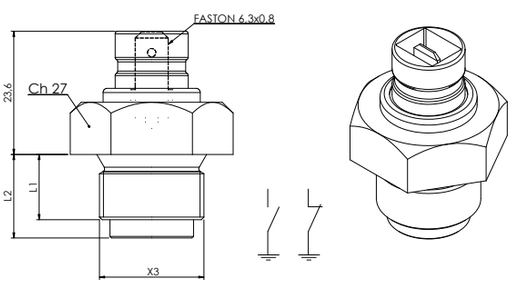

Corpo	Ottone
Materiale supporto	PA 6.6
Contatto	N.A. (a richiesta N.C.)
Temperature di intervento	30 ÷ 130°C
Tolleranza di intervento	+/- 5 K
Differenziale	10 ÷ 20K
Tensione di funzionamento	6 ÷ 24 Vdc
Corrente max resistiva	300 mA
Coppia di serraggio	**510** - ch. 17 12 Nm
	514 - ch. 24 **519** - ch. 27 30 Nm
Connessioni elettriche	faston maschio 6,3x0,8
Incremento di temperatura	1 ÷ 2 K/min
Filettature (X3) e quote L - L1	a richiesta
Grado di protezione	IP 00
Situazione di polluzione	normale
Tipo di azionamento	1B

Case	*Brass body*
Support material	*PA 6.6*
Contatto	*N.A. (on request N.C.)*
Temp. intervention	*30 ÷ 130°C*
Intervention tolerance	*+/- 5 K*
Differential	*10 ÷ 20K*
Working voltage	*6 ÷ 24 Vdc*
Max resistive current	*300 mA*
Tightning torque	***510*** *- ch. 17 12Nm*
	514 *- ch. 24* ***519*** *- ch. 27 30 Nm*
Electrical connection	*male faston 6,3x0,8*
Temperature changerate	*1 ÷ 2 K/min*
Threads (X3) and L1 - L2	*(on request)*
Protection degree	*IP 00*
Pollution situation	*normal*
Action type	*1B*

Per un corretto impiego vedere le note generali del catalogo “Sensori di Temperatura” Euroswitch edizione 2013.
For a correct use please refer to “General Notes” in the “Temperature sensors” Euroswitch catalogue, edition 2013.

L’Azienda si riserva la facoltà di apportare modifiche tecniche ai prodotti o di cessarne la produzione senza obbligo di preavviso.
The Company reserves the right to modify the technical features of the products or halt production at any time without notice.

SENSORI di TEMPERATURA
TEMPERATURE SENSORS
Introduzione / *Introduction*

Sensori NTC-PTC-PT100-PT1000
Euroswitch offre una vasta gamma di sonde e sensori, personalizzati su richiesta del cliente, per qualsiasi esigenza di controllo o regolazione della temperatura nei seguenti settori: refrigerazione, riscaldamento, macchine da caffé, distributori automatici di bevande, elettrodomestici, automotive, strumentazione, ecc.

Condizioni di impiego
La compatibilità del sensore con l'impiego previsto, deve essere verificata con lo specifico fluido e nelle corrette condizioni di funzionamento.

Marcatura CE
I prodotti sono progettati nel rispetto delle Direttive e delle Norme vigenti nella Comunità Europea, sono marcati CE in base alla seguente classificazione:
a) Prodotti funzionanti a tensione tra 50 e 1000 V in a.c. e tra 75 e 1500 V in d.c.
Risultano conformi alle direttive:
- 2006/95 (DBT - Direttiva di bassa tensione) e sono rispondenti alle Norme EN 60730-1 con le relative parti II.
- 2004/108 CEE (EMC - Direttiva per la Compatibilità Elettromagnetica) e rispondenti alle Norme EN 60730-1 con relative parti II.

b) Prodotti funzionanti a tensione di 50V in a.c. e di 75 V in d.c.
Risultano conformi alle direttive:
- 2004/108 CEE (EMC - Direttiva per la Compatibilità Elettromagnetica) e rispondenti alle Norme EN 60730-1 con le relative parti II.

Le Dichiarazioni di Conformità prescritte dalle suddette Direttive sono disponibili presso la nostra sede.

NTC-PTC-PT100-PT1000 sensors
Euroswitch offers a vaste range of probes and sensors that can be customised on request to meet all requirements in the control or regulation of temperature in the following fields: refrigeration, heating, coffee machines, automatic beverage dispensers, household appliances, automotive, instruments, etc.

Operating conditions
Compatibility of the sensor for the intended use must be verified with the specific fluid and under correct operating conditions.

CE Marking
Our products have been designed in compliance with the applicable EC
Directives and Regulations and bear the CE mark based on the following classification:
a) Electrical devices and apparatus used at a mains voltage of 50-1000V AC and 75-1500V DC.
They comply with the following directives:
- EC 2006/95 (DBT - Low-Voltage Directive) and EN 60730-1 and relevant parts II;
- EC 2004/108 (EMC–Electro-Magnetic Compatibility Directive) and EN 60730-1 standards and relevant parts II;
b) Electrical devices and apparatus used at 50V AC and 75V DC.
They comply with the following directives:
- EC 2004/108 (EMC – Electro-Magnetic Compatibility Directive) and EN 60730-1 standards and relevant parts II.

The Declarations of Conformity prescribed by the above Directives are available at our premises.

570

Sonde di temperatura costampate
Epoxy coated temperature probes

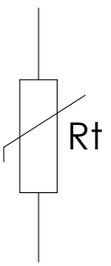

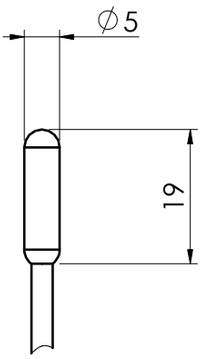

Le sonde sono personalizzabili in base alle esigenze del cliente per quanto riguarda:
- la forma e le dimensioni della copertura del termistore
- il cablaggio
- la timbratura opzionale del cavo, utile all'identificazione della sonda stessa (nome azienda, codice, data di produzione ecc.)

Our probes can be customized according to customer's requirements regarding:
- *thermistor coat shape and size*
- *wiring*
- *optional cable marking for probe's identification (e.g. Company name, part number, date of production, etc.)*

Termistore	NTC - PTC - PT 100 - PT 1000
Copertura	resina costampata
Temperatura di lavoro	-20 / +120°C (altre a richiesta)
Grado di protezione	IP65 - IP67

Thermistor	*NTC - PTC - PT 100 - PT 1000*
Coat	*moulded resin*
Working temperature	*-20 / +120 ° C (others on request)*
Protection degree	*IP65 - IP67*

Per un corretto impiego vedere le note generali del catalogo "Sensori di Temperatura" Euroswitch edizione 2013.
For a correct use please refer to "General Notes" in the "Temperature sensors" Euroswitch catalogue, edition 2013.

L'Azienda si riserva la facoltà di apportare modifiche tecniche ai prodotti o di cessarne la produzione senza obbligo di preavviso.
The Company reserves the right to modify the technical features of the products or halt production at any time without notice.

572

Sonde di temperatura con capsula
Metallic temperature with case

HT A richiesta disponibile la versione per alta temperatura
Version Higt Temperature available on request

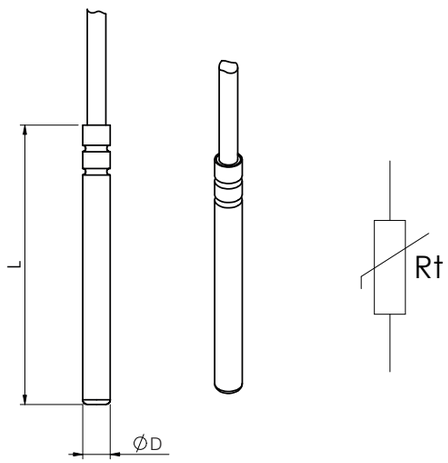

D (mm)	L (mm)
4	40
4	100
5,9	32
5,9	39
5,9	50
5,9	60

Le sonde sono personalizzabili in base alle esigenze del cliente per quanto riguarda:
- il cablaggio
- la timbratura opzionale del cavo, utile all'identificazione della sonda stessa (nome azienda, codice, data di produzione ecc.)
- materiale
- dimensioni (D,L) a richiesta
- temperatura Max/Min di lavoro

Our probes can be customized according to customer's requirements regarding:
- *wiring*
- *optional cable marking for probe's identification (e.g. Company name, part number, date of production, etc.)*
- *material*
- *dimensions (D,L) on request*
- *Max/Min temperature working*

Termistore	NTC - PTC - PT 100 - PT 1000
Capsula	ottone - acciaio - bronzo
Temperatura di lavoro	-20 / +120°C (altri a richiesta)
Grado di protezione	IP65 - IP67

Thermistor	*NTC - PTC - PT 100 - PT 1000*
Case	*brass - stainless steel - bronze*
Working temperature	*-20 / +120 ° C (others on request)*
Protection degree	*IP65 - IP67*

Per un corretto impiego vedere le note generali del catalogo "Sensori di Temperatura" Euroswitch edizione 2013.
For a correct use please refer to "General Notes" in the "Temperature sensors" Euroswitch catalogue, edition 2013.

L'Azienda si riserva la facoltà di apportare modifiche tecniche ai prodotti o di cessarne la produzione senza obbligo di preavviso.
The Company reserves the right to modify the technical features of the products or halt production at any time without notice.

580E

Sonde di temperatura con connettore
Temperature probe for heaters with connector

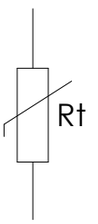

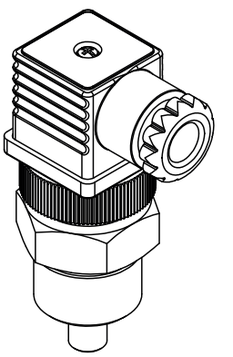

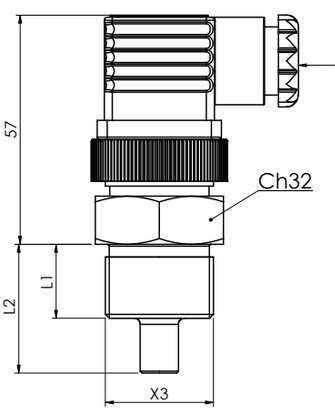

Termistore	NTC - PTC - PT 100 - PT 1000
Copertura termistore	resina
Corpo	ottone (a richiesta INOX)
Filettatura (X3) e quote L1- L2	(a richiesta)
Temperatura di lavoro	-20 +120°C
Connettore	IP65 a norme UNI EN 175301-803 (DIN43650)

Thermistor	*NTC - PTC - PT 100 - PT 1000*
Thermistor Coat	*resin*
Case	*brass (on request stainless steel)*
Threads (X3) and L1 - L2	*(on request)*
Working temperature	*-20 +120°C*
Connector	*IP65 according to UNI EN 175301-803 (DIN43650)*

Per un corretto impiego vedere le note generali del catalogo “Sensori di Temperatura” Euroswitch edizione 2013.
For a correct use please refer to “General Notes” in the “Temperature sensors” Euroswitch catalogue, edition 2013.

L’Azienda si riserva la facoltà di apportare modifiche tecniche ai prodotti o di cessarne la produzione senza obbligo di preavviso.
The Company reserves the right to modify the technical features of the products or halt production at any time without notice.

580

Sonde di temperatura con cablaggio
Temperature probes with cable

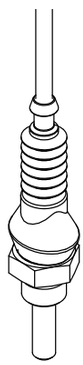

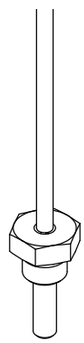

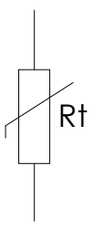

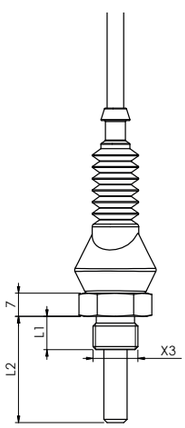

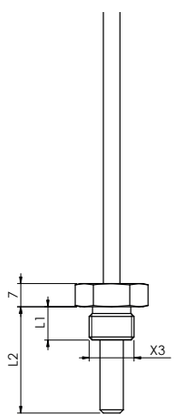

HT **A richiesta disponibile la versione per alta temperatura**
Version Higt Temperature available on request

Le sonde sono personalizzabili in base alle esigenze del cliente per quanto riguarda:
- il cablaggio, il connettore
- la timbratura, utile all'identificazione della sonda stessa (nome azienda, codice della sonda, data di produzione ecc.)
- temperatura Max/Min di lavoro

Our probes can be customized according to customer's requirements regarding:
- *wiring, connector*
- *marking for probe's identification (e.g. Company name, part number, date of production)*
- *Max/Min temperature working*

Termistore	NTC - PTC - PT 100 - PT 1000
Copertura termistore	resina
Corpo	ottone (a richiesta INOX)
Filettature (X3) e quote L1 - L2	(a richiesta)
Temperatura di lavoro	-20 / +120°C (altri a richiesta)
Grado di protezione	IP67

Thermistor	*NTC - PTC - PT 100 - PT 1000*
Thermistor Coat	*resin*
Case	*brass (on request stainless steel)*
Threads (X3) and L1 - L2	*(on request)*
Working temperature	*-20 / +120°C (others on request)*
Protection degree	*IP67*

Per un corretto impiego vedere le note generali del catalogo "Sensori di Temperatura" Euroswitch edizione 2013.
For a correct use please refer to "General Notes" in the "Temperature sensors" Euroswitch catalogue, edition 2013.

L'Azienda si riserva la facoltà di apportare modifiche tecniche ai prodotti o di cessarne la produzione senza obbligo di preavviso.
The Company reserves the right to modify the technical features of the products or halt production at any time without notice.

Modello 580 - Connettori integrati
Model 580 - Integrated connectors

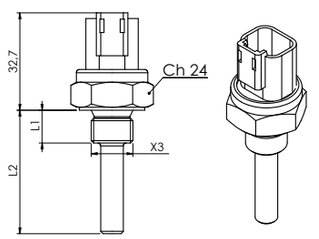

Connettore Deutsch DT 04-2P
Connector Deutsch DT 04-2P

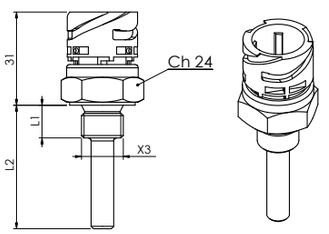

Connettore a baionetta DIN72585
Bajonet connector DIN72585

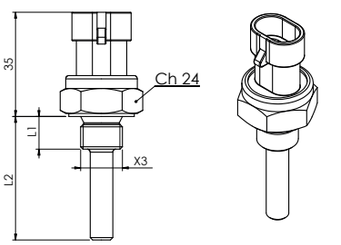

Connettore tipo AMP Superseal 1.5 2 vie
Connector type AMP Superseal 1.5 2 way

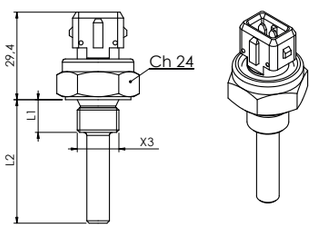

Connettore Tipo AMP Junior Power Timer
Connector Type AMP Junior Power Timer

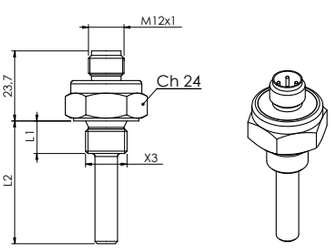

Connettore tipo M12x1
Connector type M12x1

L'Azienda si riserva la facoltà di apportare modifiche tecniche ai prodotti o di cessarne la produzione senza obbligo di preavviso.
The Company reserves the right to modify the technical features of the products or halt production at any time without notice.

580K

Sonda di temperatura a fissaggio rapido
Fast connection temperature probes

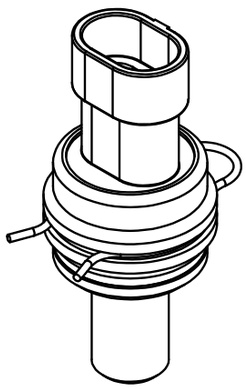

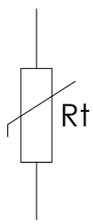

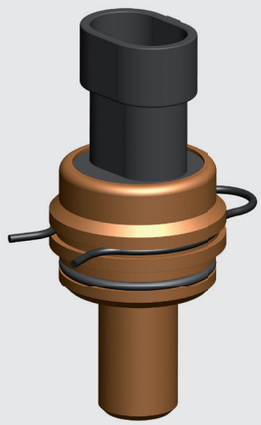

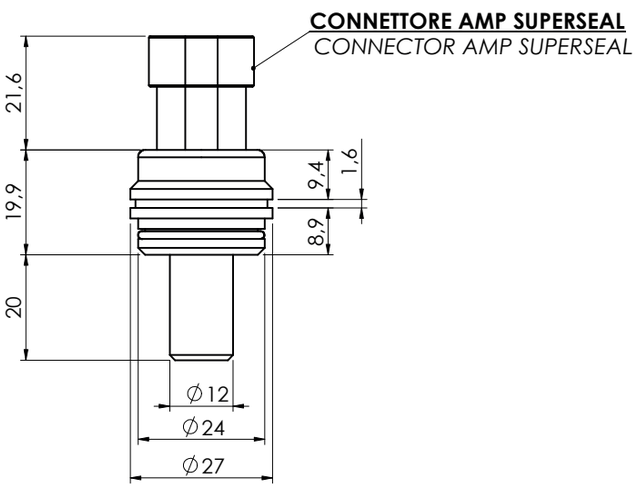

Connettore	AMP superseal 1.5 / Deutsch DT 04-2P
Corpo	ottone (a richiesta INOX)
Temperatura di lavoro	-20 / +120°C (altre a richiesta)
Grado di protezione	IP67

Connector	*AMP superseal 1.5 / Deutsch DT 04-2P*
Case	*brass (on request stainless steel)*
Working temperature	*-20 / +120°C (others on request)*
Protection degree	*IP67*

Per un corretto impiego vedere le note generali del catalogo “Sensori di Temperatura” Euroswitch edizione 2013.
For a correct use please refer to “General Notes” in the “Temperature sensors” Euroswitch catalogue, edition 2013.

L’Azienda si riserva la facoltà di apportare modifiche tecniche ai prodotti o di cessarne la produzione senza obbligo di preavviso.
The Company reserves the right to modify the technical features of the products or halt production at any time without notice.

581

Sonda di temperatura per caldaie
Temperature probe for heaters

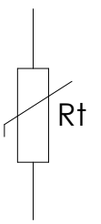

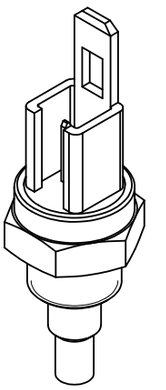

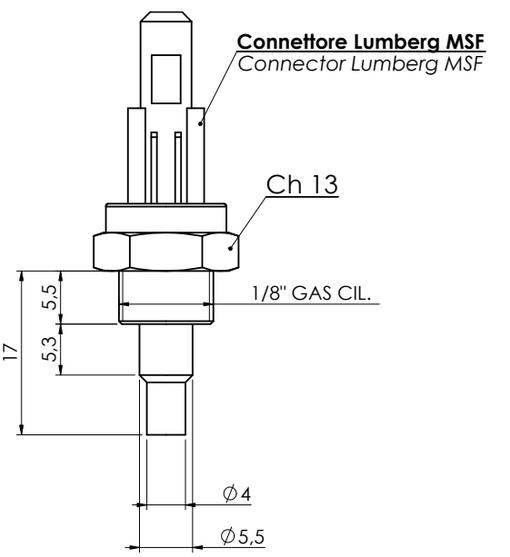

Termistore	10k ± 1% a 25°C
Costante ß	(25 - 85°C) 3435 ± 1%
Temperatura di utilizzo	-40/+120°C
Corpo sonda	acciaio / ottone nichelato
Attacco filettato	G 1/8 (altri a richiesta)
Connettore	Lumberg MSF

Thermistor	*10k ± 1% at 25°C*
ß constant	*(25 - 85°C) 3435 ± 1%*
Working temperature	*-40/+120°C*
Body	*stainless steel / nickel plated brass*
Fixing	*G 1/8 (others on request)*
Connector	*Lumberg MSF*

Per un corretto impiego vedere le note generali del catalogo “Sensori di Temperatura” Euroswitch edizione 2013.
For a correct use please refer to “General Notes” in the “Temperature sensors” Euroswitch catalogue, edition 2013.

go di preavviso.
without notice.

L’Azienda si riserva la facoltà di apportare modifiche tecniche ai prodotti o di cessarne la produzione senza obbligo di preavviso.
The Company reserves the right to modify the technical features of the products or halt production at any time without notice.

582

Sonda di temperatura per acqua
Probes for water temperature control

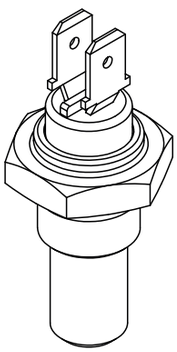

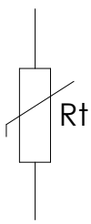

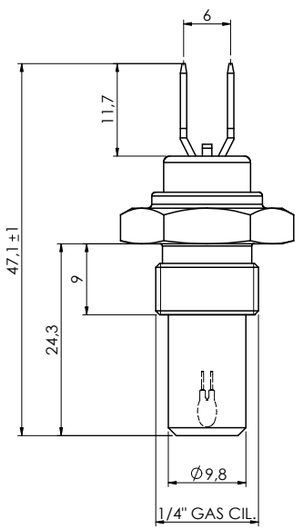

Termistore	NTC 12K a 25°C (altri a richiesta)
Costante ß	(25 - 85°C) 3760 ± 1%
Connessione elettrica	faston 6,3x0,8
Corpo	ottone / acciaio inox
Temperatura di lavoro	-55 +150°C
Grado di protezione	IP65

Thermistor	*NTC 12K at 25 ° C (others on request)*
ß constant	*(25 - 85°C) 3760 ± 1%*
Electrical Connection	*faston 6,3x0,8*
Case	*brass / stainless steel*
Working temperature	*-55 +150°C*
Protection degree	*IP65*

Per un corretto impiego vedere le note generali del catalogo “Sensori di Temperatura” Euroswitch edizione 2013.
For a correct use please refer to “General Notes” in the “Temperature sensors” Euroswitch catalogue, edition 2013.

L’Azienda si riserva la facoltà di apportare modifiche tecniche ai prodotti o di cessarne la produzione senza obbligo di preavviso.
The Company reserves the right to modify the technical features of the products or halt production at any time without notice.

583

Sonda di temperatura con corpo a massa
Temperature probe with earthed body

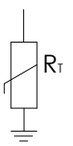

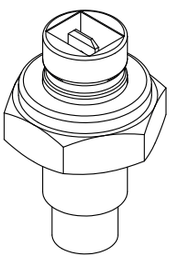

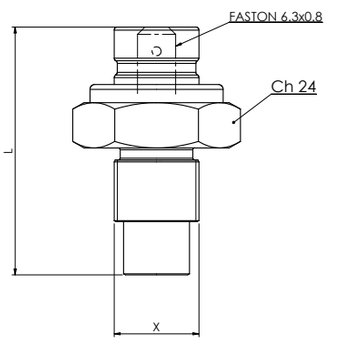

Termistore	NTC - 560Ω - 750Ω - 2K - 2.394K - 10K
	(altri a richiesta)
Connessione elettrica	Faston 6,3
Corpo	ottone
Filettature (X) e quota L	G 3/8" - M14X1,5 - M16X1,5 (altre a richiesta)
Temperatura di lavoro	-40 +130°C
Grado di protezione	IP65
Tensione di lavoro	12V

Thermistor	*NTC - 560Ω - 750Ω - 2K - 2.394K - 10K*
	(others on request)
Electrical Connection	*Faston 6,3*
Body	*brass*
Thread (X) and L	*G 3/8" - M14X1,5 - M16X1,5 (others on request)*
Working temperature	*-40 +130°C*
Protection degree	*IP65*
Working Voltage	*12V*

Per un corretto impiego vedere le note generali del catalogo "Sensori di Temperatura" Euroswitch edizione 2013.
For a correct use please refer to "General Notes" in the "Temperature sensors" Euroswitch catalogue, edition 2013.

go di preavviso.
without notice.

L'Azienda si riserva la facoltà di apportare modifiche tecniche ai prodotti o di cessarne la produzione senza obbligo di preavviso.
The Company reserves the right to modify the technical features of the products or halt production at any time without notice.

589

Sonde di temperatura con doppio NTC/PTC
Temperature probes with double NTC/PTC

HT A richiesta disponibile la versione per alta temperatura
Version Higt Temperature available on request

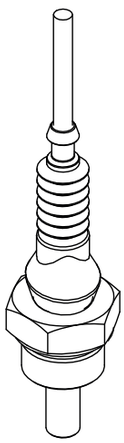

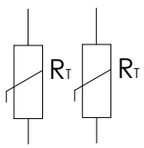

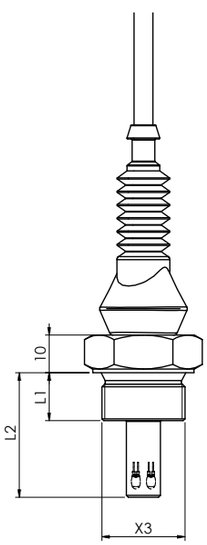

Le sonde sono personalizzabili in base alle esigenze del cliente per quanto riguarda:
- il cablaggio
- connessione
- filettatura

Our probes can be customized according to customer's requirements regarding:
- *wiring*
- *connection*
- *thread*

Termistori	NTC - PTC - PT 100 - PT 1000
Copertura termistore	resina
Corpo	ottone (a richiesta INOX)
Filettatura (X3) e quote L1 -L2	(a richiesta)
Grado di protezione	IP67

Thermistor	*NTC - PTC - PT 100 - PT 1000*
Thermistor Coat	*resin*
Case	*brass (on request stainless steel)*
Threads (X3) and L1 - L2	*(on request)*
Protection degree	*IP67*

Per un corretto impiego vedere le note generali del catalogo "Sensori di Temperatura" Euroswitch edizione 2013.
For a correct use please refer to "General Notes" in the "Temperature sensors" Euroswitch catalogue, edition 2013.

L'Azienda si riserva la facoltà di apportare modifiche tecniche ai prodotti o di cessarne la produzione senza obbligo di preavviso.
The Company reserves the right to modify the technical features of the products or halt production at any time without notice.

598

Sonde di temperatura con uscita analogica 4-20 mA
Temperature probes with 4-20 mA analogic output

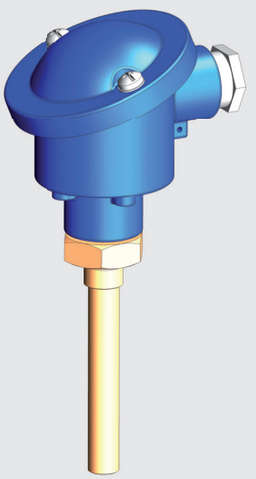

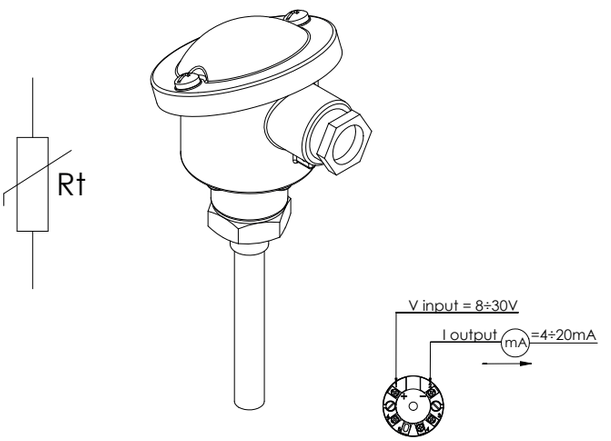

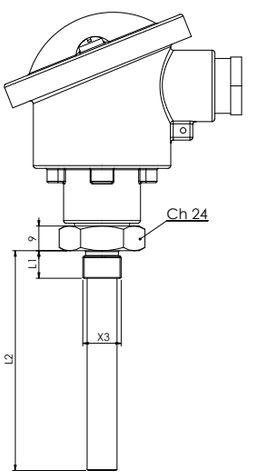

Segnale di uscita	analogico 4-20 mA
Tensione di alimentazione	8-30V
Materiale stelo	ottone (a richiesta acciaio inox)
Temperature di lavoro	-20 /+ 100° C
Filettature (X3)	L1 - L2 (a richiesta)
Grado di protezione	IP65
Connessione elettrica	DIN B in alluminio

Output signal	*analogic 4-20mA*
Supply voltage	*8-30V*
Stem material	*brass (stainless steel on request)*
Working temperature	*-20 / +100° C*
Thread (X3)	*L1 - L2 (on request)*
Protection degree	*IP65*
Electrical connection	*DIN B in aluminum*

Per un corretto impiego vedere le note generali del catalogo “Sensori di Temperatura” Euroswitch edizione 2013.
For a correct use please refer to “General Notes” in the “Temperature sensors” Euroswitch catalogue, edition 2013.

go di preavviso.
without notice.

L’Azienda si riserva la facoltà di apportare modifiche tecniche ai prodotti o di cessarne la produzione senza obbligo di preavviso.
The Company reserves the right to modify the technical features of the products or halt production at any time without notice.

Note
Notes

EUROSWITCH

la forza del gruppo

MONT.EL Group, gruppo specializzato nella progettazione e costruzione di cablaggi, apparecchiature elettroniche e sensori, è un network di aziende operanti nell'outsourcing evoluto e in grado di fornire un prodotto completo, progettato in co-engineering o eseguito su disegno del cliente, secondo criteri di alta qualità, efficienza, precisione e massima affidabilità.
Il network **MONT.EL Group** si avvale della professionalità, dell'esperienza e della competenza di sei aziende, quattro in Italia: MONT.EL (cablaggi), INTEA (progettazione e realizzazione di apparecchiature elettroniche di comando e di controllo), EUROSWITCH (sensori di livello, pressione, temperatura e rotazione), AME (apparecchiature elettriche)e due in Romania: SIRE (cablaggi, assemblaggi elettromeccanici) e TECHTRON (apparecchiature elettroniche).

the group's strengths

*The **MONT.EL Group** specialises in the design and manufacture of wiring systems, and electric and electronic equipment and sensors. It is a fully integrated network of companies dealing with advanced outsourcing that can offer a complete product, which is co-engineered or made to customer drawing, and features superior quality, efficiency, accuracy and maximum reliability.*
*The **MONT.EL Group** relies on the professional skill, know-how and expertise of the six member companies. Four are based in Italy - MONT.EL (wiring systems), INTEA (design and development of electronic drive and control equipment), EUROSWITCH (level, pressure, temperature and rotation sensors), and AME (electrical equipment) and two in Romania - SIRE (wiring systems and electro-mechanical assemblies) and TECHTRON (electronic equipment).*

MONT.EL
apparecchiature elettroniche, cablaggi
electric and electronic equipment

EUROSWITCH
sensori di livello, pressione, temperatura
level, pressure, temperature sensors

INTEA ENGINEERING
tecnologie elettroniche applicate
applied electronic technologies

AME
apparecchiature elettriche
electrical equipment

SIRE
cablaggi, assemblaggi
wirings, assembly

TECHTRON
apparecchiature elettroniche
electronic equipments

EUROSWITCH

Via Provinciale, 15
25057 Sale Marasino (BS) Italy
Tel. +39 030 986549 - Fax +39 030 9824202
e-mail: info@euroswitch.it
www.euroswitch.it

E - ST - 1.0 - 2013