Sensori di livello
Level sensors

EUROSWITCH

SENSORI DI LIVELLO
LEVEL SENSORS

6		Certificazioni / *Certifications*
8		Introduzione / *Introduction*
9		Principi di funzionamento / *Operating principles*
15		Esempi di connessioni disponibili per versioni cablate *Available connections example for wired versions*
16	**P200P**	Sensore di livello elettromagnetico / *Electromagnetic level sensor*
17	**P200N**	Sensore di livello elettromagnetico / *Electromagnetic level sensor*
18	**P003P**	Sensore di livello elettromagnetico / *Electromagnetic level sensor*
19	**P003N**	Sensore di livello elettromagnetico / *Electromagnetic level sensor*
20	**P004P**	Sensore di livello elettromagnetico /*Electromagnetic level sensor*
21	**P004N**	Sensore di livello elettromagnetico / *Electromagnetic level sensor*
22	**P005P**	Sensore di livello elettromagnetico /*Electromagnetic level sensor*
23	**P005N**	Sensore di livello elettromagnetico / *Electromagnetic level sensor*
24	**P006P**	Sensore di livello elettromagnetico / *Electromagnetic level sensor*
25	**P006N**	Sensore di livello elettromagnetico / *Electromagnetic level sensor*
26	**P006P2**	Sensore elettromagnetico a due livelli / *Electromagnetic two levels sensor*
27	**P006N2**	Sensore elettromagnetico a due livelli / *Electromagnetic two levels sensor*
28	**P500P**	Sensore di livello elettromagnetico montaggio laterale *Electromagnetic level sensor lateral fixing*
29	**P500N**	Sensore di livello elettromagnetico montaggio laterale *Electromagnetic level sensor lateral fixing*
30	**P520P**	Sensore di livello elettromagnetico montaggio laterale con guarnizione ad espansione Electromagnetic level sensor lateral fixing with expansion gasket
31	**P520N**	Sensore di livello elettromagnetico montaggio laterale con guarnizione ad espansione *Electromagnetic level sensor lateral fixing with expansion gasket*
32	**P530P**	Sensore di livello elettromagnetico montaggio laterale *Electromagnetic level sensor lateral fixing*
33	**P530N**	Sensore di livello elettromagnetico montaggio laterale *Electromagnetic level sensor lateral fixing*
34	**P535P**	Sensore di livello elettromagnetico montaggio laterale *Electromagnetic level sensor lateral fixing*

	35	**P535N**	Sensore di livello elettromagnetico montaggio laterale *Electromagnetic level sensor lateral fixing*
	36	**P531 P540**	Sensore di livello elettromagnetico montaggio laterale *Electromagnetic level sensor lateral fixing*
	37	**P650**	Sensore di livello elettromagnetico / *Electromagnetic level sensor*
	38	**SPGN SPGP**	Sensore di livello elettromagnetico / *Electromagnetic level sensor*
Sensori di livello Elettromeccanici *Electromechanical level sensors*	39	**SOM SRM**	Sensore riserva elettromeccanico / *Electromechanical reserve level sensor*
	40	**SOG SRG**	Sensore riserva elettromeccanico / *Electromechanical reserve level sensor*
	41	**SRE**	Sensore riserva elettromeccanico con camera di calma *Electromechanical reserve level sensor with stabilized room*
Sensori di Livello Elettromagnetici *Electromagnetic level sensors*	42	**SPE**	Sensore di livello elettromagnetico con guarnizione ad espansione *Electromagnetic level sensor with expansion gasket*
	43	**P68**	Sensore di livello elettromagnetico / *Electromagnetic level sensor*
	44	**SPF**	Sensore di livello elettromagnetico / *Electromagnetic level sensor*
	45	**P915**	Sensore di livello elettromagnetico per serbatoi estraibili *Electromagnetic level sensor for removable tank*
	46	**P920**	Sensore di livello elettromagnetico per serbatoi estraibili *Electromagnetic level sensor for removable tank*
	47	**P28**	Sensore di livello elettromagnetico / *Electromagnetic level sensor*
	48	**PG29**	Sensore di livello elettromagnetico / *Electromagnetic level sensor*
	49	**P3x**	Sensore di livello elettromagnetico / *Electromagnetic level sensor*
	50	**P3x0**	Sensore di livello elettromagnetico a due livelli / *Electromagnetic two levels sensor*
	51	**P34**	Sensore di livello elettromagnetico / *Electromagnetic level sensor*
	52	**P35**	Sensore di livello elettromagnetico / *Electromagnetic level sensor*
	53	**P39**	Sensore di livello elettromagnetico / *Electromagnetic level sensor*
	54	**P39D**	Sensore di livello elettromagnetico / *Electromagnetic level sensor*
	55	**P40**	Sensore di livello elettromagnetico con termostato *Electromagnetic level sensor with thermostat*
	56	**PG30**	Sensore di livello elettromagnetico / *Electromagnetic level sensor*
	57	**PK**	Sensore di livello elettromagnetico modulare componibile *Modular componible electromagnetic level sensor*
	58	**PKT**	Sensore di livello elettromagnetico modulare con termostato *Electromagnetic modular level sensor with thermostat*
	59	**PN**	Sensore di livello elettromagnetico con NTC / *Electromagnetic level sensor with NTC*

	60	**PT**	Sensore di livello elettromagnetico con termostato *Electromagnetic level sensor with thermostat*
	61	**IMM**	Sensore di livello elettromagnetico modulare / *Modular electromagnetic level sensor*
	62	**IMK**	Sensore di livello elettromagnetico modulare componibile *Modular componible electromagnetic level sensor*
	63	**IMP**	Sensore di livello elettromagnetico / *Electromagnetic level sensor*
	64	**IMx**	Sensore di livello elettromagnetico / *Electromagnetic level sensor*
	65	**IMPG**	Sensore di livello elettromagnetico / *Electromagnetic level sensor*
	66	**P38**	Sensore di livello elettromagnetico / *Electromagnetic level sensor*
	67	**IMS**	Sensore di livello elettromagnetico / Electromagnetic level sensor
	68	**IMDEx**	Sensore di livello elettromagnetico / *Electromagnetic level sensor*
	69	**APO940**	Sensore di livello elettromagnetico per impieghi gravosi *Electromagnetic level sensor for heavy-duty operations*
	70	**AP1300**	Sensore di livello elettromagnetico per impieghi gravosi *Electromagnetic level sensor for heavy-duty operations*
Sensori di livello resistivi *Resistive level sensors*	71	**IMR - IMRB IMRT**	Sensore di livello resistivo elettromagnetico / *Resistive electromagnetic level sensor*
	72	**IMRI - IMRC**	Sensore di livello resistivo elettromagnetico / *Resistive electromagnetic level sensor*
	73	**IMRE - IMRF**	Sensore di livello analogico 4-20 mA / *Analogic 4-20 mA level sensor*
	74	**IMRET**	Sensore di livello analogico 4-20 mA / *Analogic 4-20 mA level sensor*
	75	**AP1937**	Sensore di livello resistivo elettromagnetico / *Resistive electromagnetic level sensor*
Sensori di Posizione *Position sensors*	76	**P900 P930**	Sensori di posizione a reed / *Reed position sensors*
	77	**P915 P920**	Sensori di posizione a reed / *Reed position sensors*
	78	**I930 I935**	Sensori di posizione a reed / *Reed position sensors*

Certificazioni *Certifications*

ITALCERT

CERTIFICATO N° 029SGQ05

CERTIFICATE N° 029SGQ05

Si certifica che il
this is to certify that

Sistema di Gestione per la Qualità
Quality Management System

messo in atto da
implemented by

EUROSWITCH S.r.l.

Via Provinciale, 15 - IT 25057 SALE MARASINO (BS)

Nelle Sedi Operative di cui in Allegato 1 al presente Certificato e per le attività elencate
Operative Units indicated in Annex 1 for the activities listed

è conforme alla norma
is in compliance with the standard

UNI EN ISO 9001-2008 (ISO 9001-2008)

per i seguenti Processi
concerning the following kinds of Processes

Progettazione e produzione di sensori di livello, pressostati, vuotostati, sensori di temperatura, termostati e sensori di velocità e rotazione. Processi di resinatura, montaggio, saldatura e collaudo di componenti elettronici

Engineering and production of level sensors, pressure switches, vacuum switches, temperature sensors, thermostats, speed and rotation sensor. Assembling, welding, resin-bonding and testing of electromechanical and electronic components at the production plant

Il presente Certificato è soggetto al rispetto delle condizioni stabilite dal "Regolamento per la certificazione di sistema qualità" e dal "Contratto per la certificazione di sistema qualità" n° 026
This Certificate shall satisfy the requirements established in the "Rule for the certification of Supplier's Quality System" and in the "Contract for the Certification of Quality System" n° 026
Il presente Certificato deve essere reso pubblico solo in forma integrale completo dell'Allegato 1
This Certificate must be made public in integral form complete Annex 1

IL PRESIDENTE
THE PRESIDENT
Prof. Dr. Carlo Tribuno

Data di Emissione *First Issue Date*	Data di Rinnovo *Renewal Date*	Data di Scadenza *Expiration date*
1997-09-23	2014-12-15	2017-12-14

Settore IAF 19

ACCREDIA

ITALCERT S.r.l. | Viale Sarca, 336 - 20126 Milano (MI) | tel. +39 0266104876 | fax. +39 0266101479 | www.italcert.it | italcertsrl@legalmail.it

Sistema di Gestione per la Qualità UNI EN ISO 9001-2008 (ISO 9001-2008)
Quality Management System UNI EN ISO 9001-2008 (ISO 9001-2008)

ITALCERT

CERTIFICATO N° 029SGA04

CERTIFICATE N° 029SGA04

Si certifica che il
this is to certify that

Sistema di Gestione Ambientale
Environmental Management System

messo in atto da
implemented by

EUROSWITCH S.r.l.

Via Provinciale, 15 - IT 25057 SALE MARASINO (BS)

Nelle Sedi Operative di cui in Allegato 1 al presente Certificato e per le attività elencate
Operative Units indicated in Annex 1 for the activities listed

è conforme alla norma
is in compliance with the standard

UNI EN ISO 14001:2004 (ISO 14001:2004)

Sistema di gestione conforme alla Norma ISO 14001:2004 valutato secondo le prescrizioni del documento SINCERT RT-09.
Management system conforming to standard ISO 14001:2004 assessed according to the prescriptions of SINCERT document RT-09

per i seguenti Processi
concerning the following kinds of Processes

Progettazione e produzione di sensori di livello, pressostati, vuotostati, sensori di temperatura, termostati e sensori di velocità e rotazione. Processi di resinatura, montaggio, saldatura e collaudo di componenti elettronici.

Engineering and production of level sensors, pressure switches, vacuum switches, temperature sensors, thermostats, speed and rotation sensor. Assembling, welding, resin-bonding and testing of electromechanical and electronic components at the production plant.

Il presente Certificato è soggetto al rispetto delle condizioni stabilite dal "Regolamento per la certificazione di sistema qualità" e dal "Contratto per la certificazione di sistema qualità" n° 026
This Certificate shall satisfy the requirements established in the "Rule for the certification of Supplier's Quality System" and in the "Contract for the Certification of Quality System" n° 026
Il presente Certificato deve essere reso pubblico solo in forma integrale completo dell'Allegato 1
This Certificate must be made public in integral form complete Annex 1

IL PRESIDENTE
THE PRESIDENT
Prof. Dr. Carlo Tribuno

Data di Emissione *First Issue Date*	Data di Rinnovo *Renewal Date*	Data di Scadenza *Expiration Date*
2005-12-21	2014-12-15	2017-12-14

Macrosettore II: IAF 19

ACCREDIA

ITALCERT S.r.l. | Viale Sarca, 336 - 20126 Milano (MI) | tel. +39 0266104876 | fax. +39 0266101479 | www.italcert.it | italcertsrl@legalmail.it

Sistema di Gestione per la Qualità UNI EN ISO 14001 - 2004 (ISO 14001-2004)
Quality Management System UNI EN ISO 14001-2004 (ISO 14001-2004)

eurofins | Product Testing

Eurofins Product Testing Italy S.r.l. - Via Cuorgnè, 21 - 10156 Turin - ITALY
Notified Body n. 0477

[1] **SUPPLEMENT N.2 EC TYPE EXAMINATION CERTIFICATE**

[2] **Equipment intended for use in potentially explosive atmospheres Directive 94/9/EC**

[3] Number of EC Type Examination Certificate:

EUM1 12 ATEX 0797 X

[4] Equipment: **Level sensors**

Families: ***IMx; *P3x**

Models: **IMP; IMS; IMG; IME; IMD; IML; IMF; P30; P31; P32;P300; P310; PG30**

[5] Manufacturer: **EUROSWITCH S.r.l.**

[6] Address: **Via Provinciale, 15 - 25057 Sale Marasino (BS)**

[7] No changes

[8] Eurofins Product Testing Italy S.r.l., Notified Body n. *0477* in accordance with Article 9 of the Council Directive 94/9/CE of 23th March 1994, certifies that this equipment have been found to comply with the Essential Health and Safety Requirements relating to the design and construction of equipment intended for use in potentially explosive atmospheres given in Annex II of the Directive.
The examination and test results are recorded in the confidential report nEPT.15.REL.02/53832

[9] Compliance with the Essential Health and Safety Requirements is assured by compliance with harmonized technical standards:
EN 60079-0:2012, EN 60079-11:2012.

[10] No changes

[11] No changes

[12] The equipment shall include the following string:

II 1G Ex ia IIC TX
II 1D Ex ia IIIC TX°C — family *IMx except model IML, family *P3x

II 1/2G Ex ia IIC TX
II 1/2D Ex ia IIIC TX°C — model IML

Turin, 09 November 2015

CE

Dionisio Bucchieri
Directive Responsible

Paolo Trisoglio
Managing Director

ACCREDIA

PRD N° 1198 LAB N° 0085
ISP N° 030E LAT N° 062
Membro degli Accordi di Mutuo Riconoscimento EA, IAF e ILAC
Signatory of EA, IAF and ILAC Mutual Recognition Agreements

This supplement has 3 pages and it is reproducible only in its entirely. Conditions of validity are reported below.

Certificazione ATEX
ATEX Certification

004)

Introduzione *Introduction*

Introduzione
Progettiamo e produciamo sensori di livello con segnale on/off, SPDT e con segnale in continuo. Per maggiori dettagli vedere i "Principi di funzionamento" illustrati nel seguito del catalogo.
I nostri uffici commerciale e tecnico saranno lieti di esaminare eventuali esigenze specifiche dei nostri Clienti.

Carico elettrico
Le caratteristiche elettriche dei contatti sono riportate nei dati relativi ad ogni serie di sensori. I massimi carichi pilotabili sono riferiti a carichi resistivi, per carichi non resistivi è opportuno proteggere il contatto con adeguati "circuiti di protezione" (vedi pagg. 11-12). Per i prodotti con max tensione commutabile sino a 48V l'alimentazione deve essere generata tramite un sistema di tipo SELV.

Urti e vibrazioni
Il contatto del sensore può danneggiarsi quando sottoposto ad urti o vibrazioni anomale.

Interferenze elettromagnetiche
Nei modelli elettromagnetici, poichè il contatto opera per via di una forza magnetica, evitare di installare il sensore in vicinanza di forti campi magnetici (come ad esempio motori elettrici o lampade fluorescenti) o ad una distanza da pareti ferromagnetiche inferiore a 50 mm.

Marcatura CE
I prodotti sono progettati nel rispetto delle Direttive e delle Norme vigenti nella Comunità Europea, sono marcati CE in base alla seguente classificazione:
a) Prodotti funzionanti a tensione tra 50 e 1000 V in a.c. e tra 75 e 1500 V in d.c.
Risultano conformi alle direttive:
- 2014/35 UE LVD - (Direttiva di bassa tensione) e sono rispondenti alle Norme EN 60730-1 con le relative parti II.
- 2014/30 UE (EMC - Direttiva per la Compatibilità Elettromagnetica) e rispondenti alle Norme EN 60730-1 con relative parti II.

b) Prodotti funzionanti a tensione di 50V in a.c. e di 75 V in d.c.
Risultano conformi alle direttive:
- 2014/30 UE (EMC - Direttiva per la Compatibilità Elettromagnetica) e rispondenti alle Norme EN 60730-1 con le relative parti II.

Le Dichiarazioni di Conformità prescritte dalle suddette Direttive sono disponibili presso la nostra sede.

Introduction
We design and manufacture level gauges with an on/off signal, SPDT and a continuous signal. For further details, refer to the section entitled Operating Principles in this catalogue.
If you have any queries or wish to know more about our products, please contact our Sales or Engineering Department.

Electrical load
The electrical features of the contacts are shown in the specifications for each series of sensors. The maximum pilotable loads refer to resistive loads. With non-resistive loads, it is advisable to protect the contact with appropriate safety circuits (see pages 11-12).
For products with max 48V power must be managed thanks to a SELV system.

Shock and vibration
The contact of the sensor may get damaged if subjected to shock or excessive vibration.

Electromagnetic interference
In electromagnetic models, since the contact is operated by a magnetic force, the sensor must not be installed near strong magnetic fields, e.g. an electric motor or fluorescent light, or less than 50 mm from ferromagnetic walls.

CE Marking
Our products have been designed in compliance with the applicable EC Directives and Regulations and bear the CE mark based on the following classification:
a) Electrical devices and apparatus used at a mains voltage of 50-1000V AC and 75-1500V DC.
They comply with the following directives:
- *2014/35 UE LVD (Low-Voltage Directive) and EN 60730-1 and relevant parts II;*
- *2014/30 UE (EMC–Electro-Magnetic Compatibility Directive) and EN 60730-1 standards and relevant parts II;*

b) Electrical devices and apparatus used at 50V AC and 75V DC.
They comply with the following directives:
- *2014/30 UE (EMC – Electro-Magnetic Compatibility Directive) and EN 60730-1 standards and relevant parts II.*

The Declarations of Conformity prescribed by the above Directives are available at our premises.

Principi di funzionamento dei sensori di livello Elettromagnetici

Operating principles of Electromagnetic level sensors

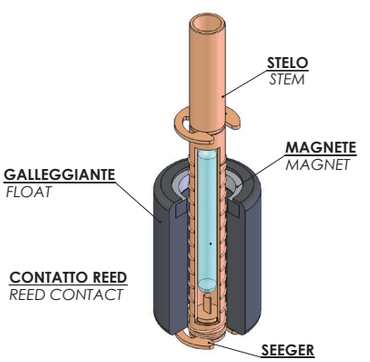

Fig. 1

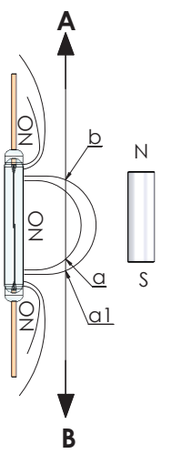

Fig. 2

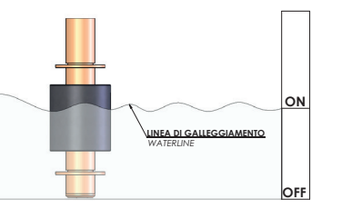

Fig. 3

I sensori di livello elettromagnetici sfruttano la forza del magnete contenuto nel galleggiante per cambiare la condizione elettrica di un contatto reed.
La figura n. 1 mostra i componenti di un sensore di livello elettromagnetico a funzionamento verticale.
Le figure 2 e 3 mostrano il funzionamento di un indicatore con contatto normalmente aperto; quando il livello del fluido aumenta il galleggiante si muove da B verso A, non appena il magnete in esso contenuto raggiunge il punto "a" il contatto si chiude. La corsa del galleggiante , normalmente, viene poi limitata da un fermo meccanico, in caso contrario quando il magnete si muove oltre il punto "b" il contatto ritorna alla sua posizione originale. Quando il livello del fluido diminuisce il galleggiante si muove da A verso B, non appena il magnete raggiunge il punto "a1" il contatto reed si riapre.
La differenza tra i punti "a" ed "a1" si chiama differenziale, o isteresi, del contatto. Normalmente questo differenziale è molto piccolo, se necessario può essere aumentato impiegando contatti speciali.
Per invertire lo stato del contatto, da NA a NC e viceversa, è normalmente sufficiente capovolgere il galleggiante.

Electromagnetic level gauges use the force of a magnet in the float to change the electrical status of a reed switch.
Figure 1 shows the components of an electromagnetic level gauge that operates vertically.
Figures 2 and 3 show an indicator with a normally-open contact. When the level of fluid increases, the float moves from B towards A. As soon as the magnet in the float reaches point A, the contact closes. The movement of the float is normally limited by a mechanical stop. If there is no stop, the contact returns to its original position when the magnet passes point B.
When the level of fluid drops, the float moves from A towards B, and as soon as the magnet reaches point A1 the contact opens.
The difference between points A and A1 is called the differential, or hysteresis, of the contact. This differential is normally very small, but it can be increased if necessary using special contacts. To switch a contact from NO to NC or vice versa, it is usually enough to invert the float.

Principi di funzionamento dei sensori di livello Elettromagnetici

Operating principles of Electromagnetic level sensors

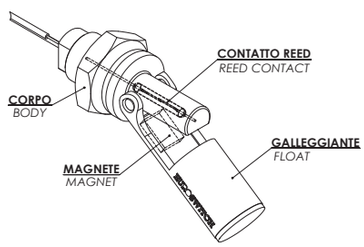

Fig. 4

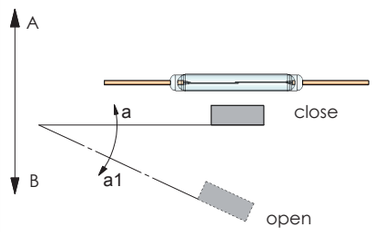

Fig. 5

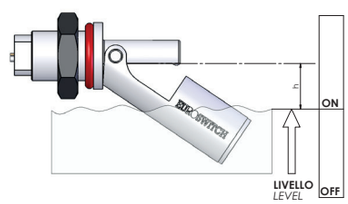

Fig. 6

I sensori di livello elettromagnetici con galleggiante basculante sfruttano la forza del magnete contenuto nel galleggiante per cambiare la condizione elettrica di un contatto reed.
La figura n. 4 mostra i componenti di un sensore di livello elettromagnetico a montaggio orizzontale con galleggiante basculante.
Nelle figure n.5 e n. 6 è mostrato un contatto normalmente aperto; quando il livello del fluido aumenta il galleggiante si muove da B verso A, non appena il magnete in esso contenuto raggiunge il punto "a" il contatto si chiude.
Quando il livello del fluido diminuisce il galleggiante si muove da A verso B, non appena il magnete raggiunge il punto "a1" il contatto reed si riapre.
La differenza tra i punti "a" ed "a1" si chiama differenziale, o isteresi, del contatto.
Per invertire l'azione del contatto, da normalmente aperto a normalmente chiuso e viceversa, è sufficiente ruotare di 180 gradi il sensore.

Electromagnetic level gauges with a rocking float use the force of a magnet in the float to change the electrical status of a reed switch.
Figure 4 shows the components of an electromagnetic level gauge with a rocking float that operates horizontally.
Figures 5 and 6 show a normally-open contact. When the level of fluid increases, the float moves from B towards A. As soon as the magnet in the float reaches point A, the contact closes. When the level of fluid drops, the float moves from A towards B, and as soon as the magnet reaches point a1 the contact opens.
The difference between points a and a1 is called the differential, or hysteresis, of the contact. To switch a contact from NO to NC or vice versa, merely rotate the sensor 180°.

Circuiti di protezione per contatti reed
Reed contacts protection circuits

I sensori magnetici Euroswitch sono stati studiati per poter essere utilizzati in molteplici condizioni di carico e con svariate possibilità di pilotaggio.
Tuttavia, per poter mantenere inalterate le caratteristiche di durata e affidabilità, bisogna preservare il contatto magnetico da eccessive tensioni o correnti presenti nelle commutazioni con particolari carichi, utilizzando gli appropriati circuiti di protezione.
Negli schemi successivi sono riportati i collegamenti delle usuali protezioni adottate nella pratica e le formule empiriche per il calcolo delle stesse.

Euroswitch magnetic sensors have been designed for use in multiple load conditions and with different actuation options.
However, in order to maintain the life and reliability features, the magnetic contact must be protected against excessive voltage or current in the presence of specific loads, using appropriate protection circuits.
The diagrams below show the connections of the contact protections normally used and the relevant calculation formulae.

Carico induttivo
Durante le commutazioni con carico induttivo si hanno delle sovratensioni inverse che possono deteriorare il contatto del reed. Per prevenire questi eventuali problemi si possono usare vari circuiti protezione.

Inductive load
With inductive load, there may be reverse over-voltage that may deteriorate the reed contact.
Different protection circuits can be used to avoid these problems.

Protezione RC
CA CC

RC Protection
AC DC

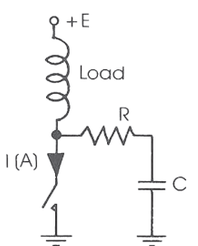

CA: C (μF) = 1 ÷ 4xI carico
R (Ohm) = 5xE; 0,5W
VL cond. = 2 ÷ 3xE

CC: C=0,47 ÷ 1μF250VL
in funzione della
potenza del carico
R (Ohm) = 2 - 3xE; 0,5W

AC: C (μF) = 1 ÷ 4xI load
R (Ohm) = 5xE; 0,5W
VL cond. = 2 ÷ 3xE

DC: C=0,47 - 1μF250VL
Depending on load power
R (Ohm) = 2 - 3xE; 0,5W

Protezione con varistore
CA CC

Protection with varistor
AC DC

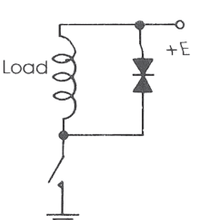

MOV da scegliere
in funzione di E

MOV to select
depending on E

Protezione con diodo
CC

Protection with diode
DC

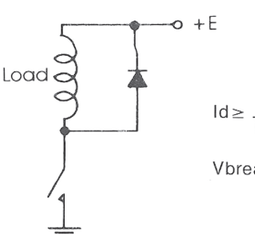

$$Id \geq \frac{5 \times E}{Rcarico}$$

Vbreak down > E

Circuiti di protezione per contatti reed

Reed contacts protection circuits

Carico capacitivo

Quando si ha un condensatore in serie o in parallelo al contatto del reed in un circuito chiuso le correnti di carica e scarica dei condensatori durante le commutazioni possono deteriorare il contatto del reed.
Per limitare queste correnti sono necessarie delle resistenze correttamente dimensionate.

Capacitive load

In the case of a capacitor with in-series on parallel metal plate, when the reed is actuated in a loop circuit, the charging and discharging currents of the capacitors may deteriorate the reed contact during switching.
Correctly dimensioned resistances are required to limit these currents.

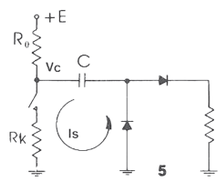

$$Rk > \frac{Vc}{Is}$$

Is = corrente max commutabile dal reed
Is = max current that can be actuated from the reed

Lampade ad incandescenza in CA e CC

Se il reed è utilizzato per pilotare lampade ad incandescenza sorgono gli stessi problemi che si hanno con carico capacitivo per la presenza di correnti di spunto eccessive. Si rende quindi necessaria una resistenza di limitazione in serie al contatto.

AC and DC incandescent lamps

If the reed is used to actuate incandescent lamps, the problems encountered are the same as for a capacitive load due to the presence of excessive pickup currents.
An in-series limit resistance to contact in thus required.

$$Rk > \frac{E}{Is}$$

Is = corrente max commutabile dal reed
Is = max current that can be actuated from the reed

Cavo capacitivo

Quando il reed è usato per pilotare a distanza con cavi molto lunghi dei carichi, la capacità del cavo si comporta come un carico capacitivo causando delle correnti eccessive durante le commutazioni.
Per ridurre queste correnti si rendono necessarie delle resistenze di limitazione in serie al contatto.

Capacitive cable

When the reed is used to actuate loads remotely with very long cables, the cable capacitance acts as a capacitive load causing excessive currents during switching.
Limit resistances are required to reduce these currents.

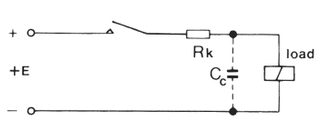

Cc = capacità del cavo

$$Rk \simeq 2 \times E \text{ (Ohm)}$$

NB: sono trascurabili gli effetti dovuti a cavi con lunghezza minore di 10 metri
the effects due to cables of less than 10 meters are insignificant

Principi di funzionamento dei sensori di livello Elettromeccanici

Operating principles of Electromechanical level sensors

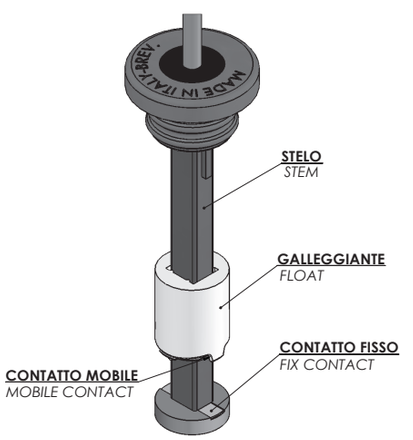

Fig. 7

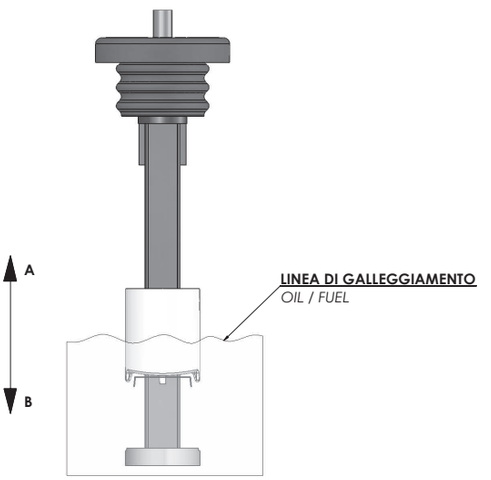

Fig. 8

La figura n. 7 mostra i componenti di un indicatore di livello elettromeccanico.
I sensori di livello elettromeccanici sfruttano il contatto mobile montato inferiormente al galleggiante per cortocircuitare i contatti fissi all'estremità inferiore dello stelo (fig.8) e permettere così l'accensione di una lampada spia.
A richiesta, mediante un circuito elettronico aggiuntivo, è possibile avere un Check Control che, in fase di accensione, verifica il funzionamento della spia riserva accendendola per alcuni secondi, parallelamente, durante il normale funzionamento introduce un ritardo sul segnale in modo da evitare il lampeggio della spia nelle fasi di rollio o beccheggio del veicolo.
Questi sensori, molto economici, sono stati studiati per la segnalazione della riserva in piccoli serbatoi contenenti liquidi non conduttivi come oli e carburanti.

Figure 7 shows the components of an electromechanical level gauge.
The electromechanical sensors use the contact at the bottom of the float to shortcircuit the fixed contact on the lower end of the stem (Fig. 8), and this switches on the light.

An optional electronic device can be used to check the reserve indicator for a few seconds during ignition. During normal operation it introduces a delay to prevent the light from flashing when the vehicle pitches or rolls.

These very inexpensive sensors are designed to indicate the reserve level in small tanks containing non-conductive fluids, such as oil or fuel.

Principi di funzionamento dei sensori di livello Elettromagnetici resistivi

Operating principles of Electromagnetic resistive level sensors

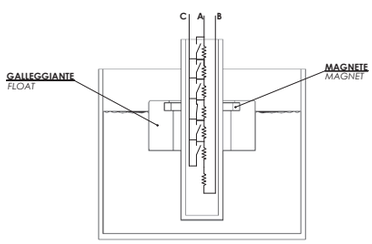

Fig. 9

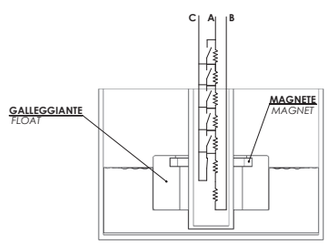

Fig. 10

Esempio con collegamento C-B
Beispiel mit C-B Verbindung

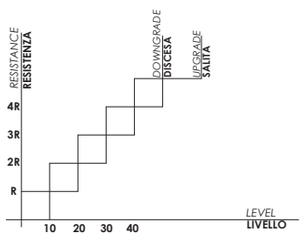

Fig. 11

I sensori elettromagnetici resistivi forniscono in uscita un segnale praticamente lineare e continuo che, gestito con uno strumento idoneo, da l'indicazione del livello del liquido contenuto all'interno di un serbatoio.
Il sensore contiene una catena di contatti reed distanziati uno dall'altro di un passo 10 o 20 mm, e collegati ciascuno ad una resistenza.
Il magnete posto nel galleggiante chiude in successione i contatti reed posti nello stelo collegando l'uscita ad un punto via via diverso della catena di resistenze (vedere figure n. 9 e n. 10).
La resistenza in uscita dal sensore (Rtot) è quindi data da:

Rtot = Rp x P
con Rp = resistenza di un singolo passo
P = numero di passi
(vedere figura n. 11)

Il valore Rtot all'aumentare del livello può incrementare (collegamento C-A) o diminuire (collegamento C-B).
Il completo isolamento dei contatti permette l'impiego di questi sensori anche in liquidi conduttivi.
Il nostro Ufficio Tecnico determina il valore Rp in funzione della richiesta del Cliente e della lunghezza del sensore.

Resistive electromagnetic gauges supply a continuous linear output signal which, using a suitable instrument, can indicate the level of liquid inside the tank.
The gauge contains a set of reed switches; the pitch (the distance between switches) is 10 or 20 mm, and each reed switch is connected to a resistor.
The magnet on the float closes the reed switches inside the stem one by one and is connected to a known point of the chain of resistors (see figures 9 and 10).
The gauge's output resistance (Rtot) is obtained from the formula

Rtot = Rp x P
where Rp = resistance of a single pitch
P = number of pitches
(see figure 11)

The Rtot value may increase (link C-A) or decrease (C-B) as the level increases.
Complete insulation of the contacts means that these gauges can also be used in conductive fluids.
The Rp value is calculated by our engineers on the basis of the customer's specification and the length of the sensor.

Esempi di connessioni per versioni cablate

Available connections for wired versions

P200P

SENSORE DI LIVELLO ELETTROMAGNETICO
ELECTROMAGNETIC LEVEL SENSOR

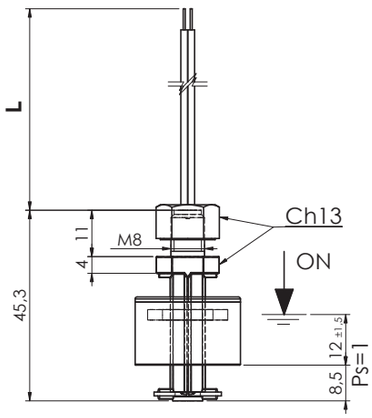

CODICE - *PART NUMBER*

Connessione elettrica *Electrical connection*		ORANGE OR BLACK — NC WHITE OR BLUE / NO BROWN
L = 500 mm *fili/wires*	P200AC - 100	P200AC - 500
L = 1 mt *cavetto/cable*	P200AC - 110	P200AC - 510
L = 2 mt *cavetto/cable*	P200AC - 120	P200AC - 520

Per passare da N.C. a N.A. è sufficiente capovolgere il galleggiante *The contact can be converted from N.C. to N.O. by rotating the float upside down*	Contatto SPDT - *SPDT Contact*

Nel caso di connessioni non isolate devono essere prese le adeguate precauzioni per garantire la distanza minima di sicurezza tra i diversi morsetti.
Per versioni personalizzate (materiali, tipo di cablaggio, temperatura > 100°C, tensione > 50V, ecc.) contattare nostro Ufficio Commerciale
Per un corretto impiego vedere le note generali del catalogo sensori Euroswitch, ultima edizione.

When using non-insulated connections, the necessary precautions must be taken to to ensure the minimum safety distance between the terminals
For customized version (material, type of cable, temperature > 100°C, voltage > 50V, etc.) please contact our Customer Service
For a correct use please refer to "General Notes" in the Euroswitch sensors catalogue, last edition.

Impiego	Acqua - Acidi (Fluidi alimentari a richiesta)
Fissaggio	M8 x 1,25
Stelo	Polipropilene
Galleggiante	Polipropilene
Dado	Nylon
Tipo contatto	Reed N.A./N.C. (SPDT)
Max potenza commut.	40 W (3 W SPDT)
Max corrente commut.	1 A (0,25 A SPDT)
Max tensione commut.	50 V (250V a richiesta)
Peso specif. liquido	> 0,75
Temp. in funzionamento	-10°C / +80°C
Peso	~ gr 12

Use	Water - Acids (Alimentary liquids on request)
Fixing	M8 x 1,25
Stem	Polypropilene
Float	Polypropilene
Nut	Nylon
Type of contact	Reed N.O./ N.C. (SPDT)
Max switch. capacity	40 W (3 W SPDT)
Max switch. current	1 A (0,25 A SPDT)
Max switch. voltage	50 V (250V on request)
Specific fluid weight	> 0,75
Working temperature	-10°C / +80°C
Weight	~ gr 12

L'Azienda si riserva la facoltà di apportare modifiche tecniche ai prodotti o di cessarne la produzione senza obbligo di preavviso. *The Company reserves the right to modify the technical features of the products or halt production at any time without notice.*

SENSORE DI LIVELLO ELETTROMAGNETICO
ELECTROMAGNETIC LEVEL SENSOR

P200N

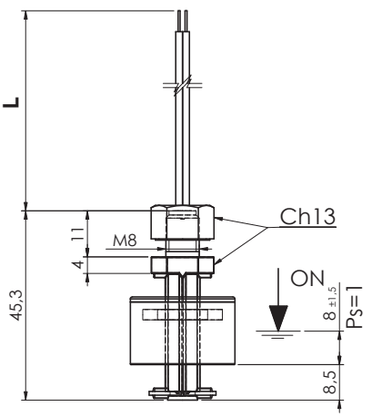

CODICE - *PART NUMBER*

Connessione elettrica *Electrical connection*		ORANGE OR BLACK — NC WHITE OR BLUE / NO BROWN
L = 500 mm *fili/wires*	P200F7 - 100	P200F7 - 500
L = 1 mt *cavetto/cable*	P200F7 - 110	P200F7 - 510
L = 2 mt *cavetto/cable*	P200F7 - 120	P200F7 - 520

Per passare da N.C. a N.A. è sufficiente capovolgere il galleggiante *The contact can be converted from N.C. to N.O. by rotating the float upside down*	Contatto SPDT - *SPDT Contact*

Nel caso di connessioni non isolate devono essere prese le adeguate precauzioni per garantire la distanza minima di sicurezza tra i diversi morsetti.
Per versioni personalizzate (materiali, tipo di cablaggio, temperatura > 100°C, tensione > 50V, ecc.) contattare nostro Ufficio Commerciale
Per un corretto impiego vedere le note generali del catalogo sensori Euroswitch, ultima edizione.

When using non-insulated connections, the necessary precautions must be taken to to ensure the minimum safety distance between the terminals
For customized version (material, type of cable, temperature > 100°C, voltage > 50V, etc.) please contact our Customer Service
For a correct use please refer to "General Notes" in the Euroswitch sensors catalogue, last edition.

Impiego	Oli minerali - Gasolio - Benzina
Fissaggio	M8 x 1,25
Stelo	Nylon
Galleggiante	NBR
Dado	Nylon
Tipo contatto	Reed N.A./N.C. (SPDT)
Max potenza commut.	40 W (3 W SPDT)
Max corrente commut.	1 A (0,25 A SPDT)
Max tensione commut.	50 V
Peso specif. liquido	> 0,7
Temp. di funzionamento	-10°C / +100°C
Peso	~ gr 12

Use	Mineral Oils - Diesel fuel - Petrol
Fixing	M8 x 1,25
Stem	Nylon
Float	NBR
Nut	Nylon
Type of contact	Reed N.O./ N.C. (SPDT)
Max switch. capacity	40 W (3 W SPDT)
Max switch. current	1 A (0,25 A SPDT)
Max switch. voltage	50 V
Fluid specific weight	> 0,7
Working temperature	-10°C / +100°C
Weight	~ gr 12

L'Azienda si riserva la facoltà di apportare modifiche tecniche ai prodotti o di cessarne la produzione senza obbligo di preavviso. *The Company reserves the right to modify the technical features of the products or halt production at any time without notice.*

P003P

SENSORE DI LIVELLO ELETTROMAGNETICO
ELECTROMAGNETIC LEVEL SENSOR

P003AC-100 - AC-500

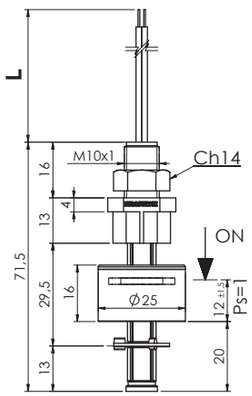

P003AC-200 - AC-600

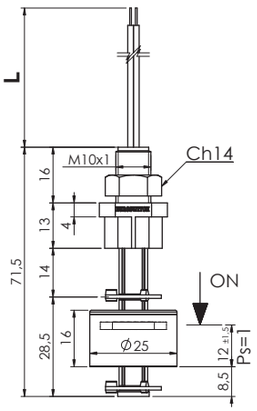

CODICE - *PART NUMBER*

Connessione elettrica *Electrical connection*			ORANGE OR BLACK — NC WHITE OR BLUE / NO BROWN	
L = 500 mm *fili/wires*	P003AC - 100	P003AC - 200	P003AC - 500	P003AC - 600
L = 1 mt *cavetto/cable*	P003AC - 110	P003AC - 210	P003AC - 510	P003AC - 610
L = 2 mt *cavetto/cable*	P003AC - 120	P003AC - 220	P003AC - 520	P003AC - 620

Per passare da N.C. a N.A. è sufficiente capovolgere il galleggiante *The contact can be converted from N.C. to N.O. by rotating the float upside down*	Contatto SPDT - *SPDT Contact*

Nel caso di connessioni non isolate devono essere prese le adeguate precauzioni per garantire la distanza minima di sicurezza tra i diversi morsetti.
Per versioni personalizzate (tipo di cablaggio, temperatura > 80°C, tensione > 50V, ecc.) contattare Euroswitch.
Per un corretto impiego vedere le note generali del catalogo sensori Euroswitch, ultima edizione.

When using non-insulated connections, the necessary precautions must be taken to to ensure the minimum safety distance between the terminals.
For Customized version (type of cable, temperature > 80°C, voltage >50V, etc.) please contact Euroswitch.
For a correct use please refer to "General Notes" in the Euroswitch sensors catalogue, last edition.

Impiego	Acqua - Acidi (Fluidi alimentari a richiesta)
Fissaggio	M10 x 1
Stelo	Polipropilene
Galleggiante	Polipropilene
Dado	Nylon
Tipo contatto	Reed N.A./N.C. (SPDT)
Max potenza commut.	40 W (3 W SPDT)
Max corrente commut.	1 A (0,25 A SPDT)
Max tensione commut.	50 V (250V a richiesta)
Peso specif. liquido	> 0,75
Temp. in funzionamento	-10°C / +80°C
Peso	~ gr 16

Use	Water - Acids (Alimentary liquids on request)
Fixing	M10 x 1
Stem	Polypropilene
Float	Polypropilene
Nut	Nylon
Type of contact	Reed N.O./ N.C. (SPDT)
Max switch. capacity	40 W (3 W SPDT)
Max switch. current	1 A (0,25 A SPDT)
Max switch. voltage	50 V (250V on request)
Specific fluid weight	> 0,75
Working temperature	-10°C / +80°C
Weight	~ gr 16

L'Azienda si riserva la facoltà di apportare modifiche tecniche ai prodotti o di cessarne la produzione senza obbligo di preavviso. *The Company reserves the right to modify the technical features of the products or halt production at any time without notice.*

SENSORE DI LIVELLO ELETTROMAGNETICO
ELECTROMAGNETIC LEVEL SENSOR

P003N

P003F7-100 - F7-500

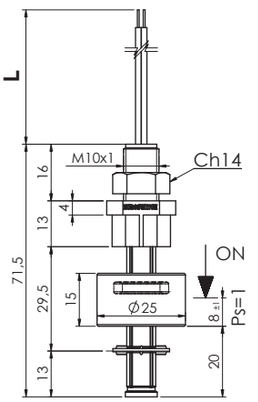

P003F7-200 - F7-600

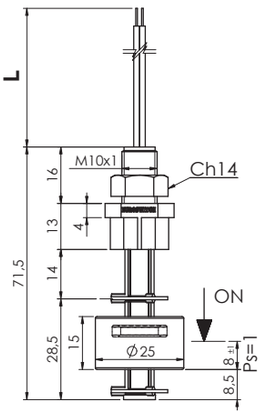

CODICE - *PART NUMBER*

Connessione elettrica *Electrical connection*			ORANGE OR BLACK — NC WHITE OR BLUE / NO BROWN	
L = 500 mm *fili/wires*	P003F7 - 100	P003F7 - 200	P003F7 - 500	P003F7 - 600
L = 1 mt *cavetto/cable*	P003F7 - 110	P003F7 - 210	P003F7 - 510	P003F7 - 610
L = 2 mt *cavetto/cable*	P003F7 - 120	P003F7 - 220	P003F7 - 520	P003F7 - 620

Per passare da N.C. a N.A. è sufficiente capovolgere il galleggiante *The contact can be converted from N.C. to N.O. by rotating the float upside down*	Contatto SPDT - *SPDT Contact*

Nel caso di connessioni non isolate devono essere prese le adeguate precauzioni per garantire la distanza minima di sicurezza tra i diversi morsetti.
Per versioni personalizzate (tipo di cablaggio, temperatura > 100°C, tensione > 50V, ecc.) contattare Euroswitch.
Per un corretto impiego vedere le note generali del catalogo sensori Euroswitch, ultima edizione.

When using non-insulated connections, the necessary precautions must be taken to to ensure the minimum safety distance between the terminals.
For Customized version (type of cable, temperature > 100°C, voltage >50V, etc.) please contact Euroswitch.
For a correct use please refer to "General Notes" in the Euroswitch sensors catalogue, last edition.

Impiego	Oli minerali - Gasolio - Benzina
Fissaggio	M10 x 1
Stelo	Nylon
Galleggiante	NBR
Dado	Nylon
Tipo contatto	Reed N.A./N.C. (SPDT)
Max potenza commut.	40 W (3 W SPDT)
Max corrente commut.	1 A (0,25 A SPDT)
Max tensione commut.	50 V
Peso specif. liquido	> 0,7
Temp. di funzionamento	-10°C / +100°C
Peso	~ gr 16

Use	Mineral Oils - Diesel fuel - Petrol
Fixing	M10 x 1
Stem	Nylon
Float	NBR
Nut	Nylon
Type of contact	Reed N.O./ N.C. (SPDT)
Max switch. capacity	40 W (3 W SPDT)
Max switch. current	1 A (0,25 A SPDT)
Max switch. voltage	50 V
Fluid specific weight	> 0,7
Working temperature	-10°C / +100°C
Weight	~ gr 16

L'Azienda si riserva la facoltà di apportare modifiche tecniche ai prodotti o di cessarne la produzione senza obbligo di preavviso. *The Company reserves the right to modify the technical features of the products or halt production at any time without notice.*

P004P

SENSORE DI LIVELLO ELETTROMAGNETICO
ELECTROMAGNETIC LEVEL SENSOR

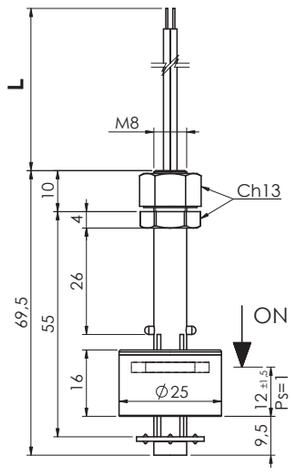

CODICE - *PART NUMBER*

Connessione elettrica *Electrical connection*		ORANGE OR BLACK — NC WHITE OR BLUE / NO BROWN
L = 500 mm *fili/wires*	P004AC - 100	P004AC - 500
L = 1 mt *cavetto/cable*	P004AC - 110	P004AC - 510
L = 2 mt *cavetto/cable*	P004AC - 120	P004AC - 520

Per passare da N.C. a N.A. è sufficiente capovolgere il galleggiante *The contact can be converted from N.C. to N.O. by rotating the float upside down*	Contatto SPDT - *SPDT Contact*

Nel caso di connessioni non isolate devono essere prese le adeguate precauzioni per garantire la distanza minima di sicurezza tra i diversi morsetti.
Per versioni personalizzate (tipo di cablaggio, temperatura > 80°C, tensione > 50V, ecc.) contattare Euroswitch.
Per un corretto impiego vedere le note generali del catalogo sensori Euroswitch, ultima edizione.

When using non-insulated connections, the necessary precautions must be taken to to ensure the minimum safety distance between the terminals.
For Customized version (type of cable, temperature > 80°C, voltage >50V, etc.) please contact Euroswitch.
For a correct use please refer to "General Notes" in the Euroswitch sensors catalogue, last edition.

Impiego	Acqua - Acidi (Fluidi alimentari a richiesta)
Fissaggio	M 8
Stelo	Polipropilene
Galleggiante	Polipropilene
Dado	Nylon
Tipo contatto	Reed N.A./N.C. (SPDT)
Max potenza commut.	40 W (3 W SPDT)
Max corrente commut.	1 A (0,25 A SPDT)
Max tensione commut.	50 V (250V a richiesta)
Peso specif. liquido	> 0,75
Temp. di funzionamento	-10°C / +80°C
Peso	~ gr 18

Use	Water - Acids (Alimentary liquids on request)
Fixing	M 8
Stem	Polypropilene
Float	Polypropilene
Nut	Nylon
Type of contact	Reed N.O./ N.C. (SPDT)
Max switch. capacity	40 W (3 W SPDT)
Max switch. current	1 A (0,25 A SPDT)
Max switch. voltage	50 V (250V on request)
Specific fluid weight	> 0,75
Working temperature	-10°C / +80°C
Weight	~ gr 18

L'Azienda si riserva la facoltà di apportare modifiche tecniche ai prodotti o di cessarne la produzione senza obbligo di preavviso. *The Company reserves the right to modify the technical features of the products or halt production at any time without notice.*

SENSORE DI LIVELLO ELETTROMAGNETICO
ELECTROMAGNETIC LEVEL SENSOR

P004N

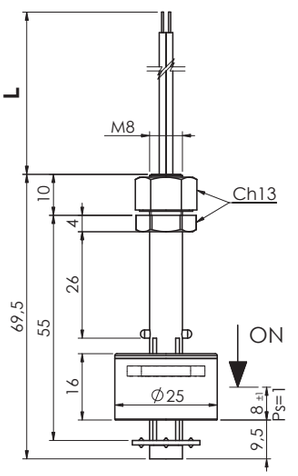

CODICE - *PART NUMBER*

Connessione elettrica *Electrical connection*		ORANGE OR BLACK — NC WHITE OR BLUE / NO BROWN
L = 500 mm *fili/wires*	P004F7 - 100	P004F7 - 500
L = 1 mt *cavetto/cable*	P004F7 - 110	P004F7 - 510
L = 2 mt *cavetto/cable*	P004F7 - 120	P004F7 - 520

Per passare da N.C. a N.A. è sufficiente capovolgere il galleggiante *The contact can be converted from N.C. to N.O. by rotating the float upside down*	Contatto SPDT - *SPDT Contact*

Nel caso di connessioni non isolate devono essere prese le adeguate precauzioni per garantire la distanza minima di sicurezza tra i diversi morsetti.
Per versioni personalizzate (tipo di cablaggio, temperatura > 100°C, tensione > 50V, ecc.) contattare Euroswitch.
Per un corretto impiego vedere le note generali del catalogo sensori Euroswitch, ultima edizione.

When using non-insulated connections, the necessary precautions must be taken to to ensure the minimum safety distance between the terminals.
For Customized version (type of cable, temperature > 100°C, voltage >50V, etc.) please contact Euroswitch.
For a correct use please refer to "General Notes" in the Euroswitch sensors catalogue, last edition.

Impiego	Oli minerali - Gasolio - Benzina
Fissaggio	M 8
Stelo	Nylon
Galleggiante	NBR
Dado	Nylon
Tipo contatto	Reed N.A./N.C. (SPDT)
Max potenza commut.	40 W (3 W SPDT)
Max corrente commut.	1 A (0,25 A SPDT)
Max tensione commut.	50 V
Peso specif. liquido	> 0,7
Temp. di funzionamento	-10°C / +100°C
Peso	~ gr 18

Use	Mineral Oils - Diesel fuel - Petrol
Fixing	M 8
Stem	Nylon
Float	NBR
Nut	Nylon
Type of contact	Reed N.O./ N.C. (SPDT)
Max switch. capacity	40 W (3 W SPDT)
Max switch. current	1 A (0,25 A SPDT)
Max switch. voltage	50 V
Fluid specific weight	> 0,7
Working temperature	-10°C / +100°C
Weight	~ gr 18

L'Azienda si riserva la facoltà di apportare modifiche tecniche ai prodotti o di cessarne la produzione senza obbligo di preavviso. *The Company reserves the right to modify the technical features of the products or halt production at any time without notice.*

P005P

SENSORE DI LIVELLO ELETTROMAGNETICO
ELECTROMAGNETIC LEVEL SENSOR

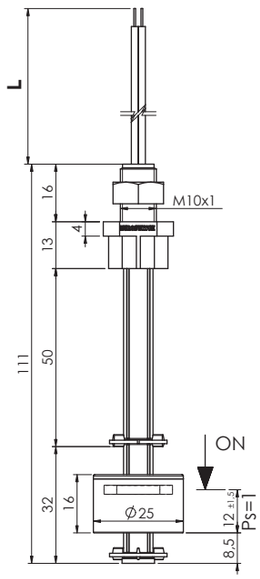

CODICE - *PART NUMBER*

Connessione elettrica *Electrical connection*		ORANGE OR BLACK — NC WHITE OR BLUE / NO BROWN
L = 500 mm *fili/wires*	P005AC - 100	P005AC - 500
L = 1 mt *cavetto/cable*	P005AC - 110	P005AC - 510
L = 2 mt *cavetto/cable*	P005AC - 120	P005AC - 520

Per passare da N.C. a N.A. è sufficiente capovolgere il galleggiante *The contact can be converted from N.C. to N.O. by rotating the float upside down*	Contatto SPDT - *SPDT Contact*

Nel caso di connessioni non isolate devono essere prese le adeguate precauzioni per garantire la distanza minima di sicurezza tra i diversi morsetti.
Per versioni personalizzate (tipo di cablaggio, temperatura > 80°C, tensione > 50V, ecc.) contattare Euroswitch.
Per un corretto impiego vedere le note generali del catalogo sensori Euroswitch, ultima edizione.

When using non-insulated connections, the necessary precautions must be taken to to ensure the minimum safety distance between the terminals.
For Customized version (type of cable, temperature > 80°C, voltage >50V, etc.) please contact Euroswitch.
For a correct use please refer to "General Notes" in the Euroswitch sensors catalogue, last edition.

Impiego	Acqua - Acidi (Fluidi alimentari a richiesta)
Fissaggio	M 10x1
Stelo	Polipropilene
Galleggiante	Polipropilene
Dado	Nylon
Tipo contatto	Reed N.A./N.C. (SPDT)
Max potenza commut.	40 W (3 W SPDT)
Max corrente commut.	1 A (0,25 A SPDT)
Max tensione commut.	50 V (250V a richiesta)
Peso specif. liquido	> 0,75
Temp. di funzionamento	-10°C / +80°C
Peso	~ gr 20

Use	Water - Acids (Alimentary liquids on request)
Fixing	M 10x1
Stem	Polypropilene
Float	Polypropilene
Nut	Nylon
Type of contact	Reed N.O./ N.C. (SPDT)
Max switch. capacity	40 W (3 W SPDT)
Max switch. current	1 A (0,25 A SPDT)
Max switch. voltage	50 V (250V on request)
Specific fluid weight	> 0,75
Working temperature	-10°C / +80°C
Weight	~ gr 20

L'Azienda si riserva la facoltà di apportare modifiche tecniche ai prodotti o di cessarne la produzione senza obbligo di preavviso. *The Company reserves the right to modify the technical features of the products or halt production at any time without notice.*

SENSORE DI LIVELLO ELETTROMAGNETICO
ELECTROMAGNETIC LEVEL SENSOR

P005N

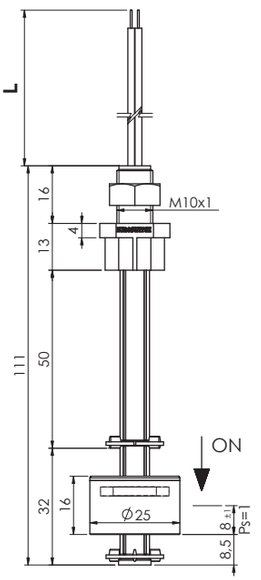

CODICE - *PART NUMBER*

Connessione elettrica *Electrical connection*		ORANGE OR BLACK — NC WHITE OR BLUE / NO BROWN
L = 500 mm *fili/wires*	P005F7 - 100	P005F7 - 500
L = 1 mt *cavetto/cable*	P005F7 - 110	P005F7 - 510
L = 2 mt *cavetto/cable*	P005F7 - 120	P005F7 - 520

Per passare da N.C. a N.A. è sufficiente capovolgere il galleggiante *The contact can be converted from N.C. to N.O. by rotating the float upside down*	Contatto SPDT - *SPDT Contact*

Nel caso di connessioni non isolate devono essere prese le adeguate precauzioni per garantire la distanza minima di sicurezza tra i diversi morsetti.
Per versioni personalizzate (tipo di cablaggio, temperatura > 100°C, tensione > 50V, ecc.) contattare Euroswitch.
Per un corretto impiego vedere le note generali del catalogo sensori Euroswitch, ultima edizione.

When using non-insulated connections, the necessary precautions must be taken to to ensure the minimum safety distance between the terminals.
For Customized version (type of cable, temperature > 100°C, voltage >50V, etc.) please contact Euroswitch.
For a correct use please refer to "General Notes" in the Euroswitch sensors catalogue, last edition.

Impiego	Oli minerali - Gasolio - Benzina
Fissaggio	M 10X1
Stelo	Nylon
Galleggiante	NBR
Dado	Nylon
Tipo contatto	Reed N.A./N.C. (SPDT)
Max potenza commut.	40 W (3 W SPDT)
Max corrente commut.	1 A (0,25 A SPDT)
Max tensione commut.	50 V
Peso specif. liquido	> 0,7
Temp. di funzionamento	-10°C / +100°C
Peso	~ gr 24

Use	Mineral Oils - Diesel fuel - Petrol
Fixing	M 10X1
Stem	Nylon
Float	NBR
Nut	Nylon
Type of contact	Reed N.O./ N.C. (SPDT)
Max switch. capacity	40 W (3 W SPDT)
Max switch. current	1 A (0,25 A SPDT)
Max switch. voltage	50 V
Fluid specific weight	> 0,7
Working temperature	-10°C / +100°C
Weight	~ gr 24

L'Azienda si riserva la facoltà di apportare modifiche tecniche ai prodotti o di cessarne la produzione senza obbligo di preavviso. *The Company reserves the right to modify the technical features of the products or halt production at any time without notice.*

P006P

SENSORE DI LIVELLO ELETTROMAGNETICO
ELECTROMAGNETIC LEVEL SENSOR

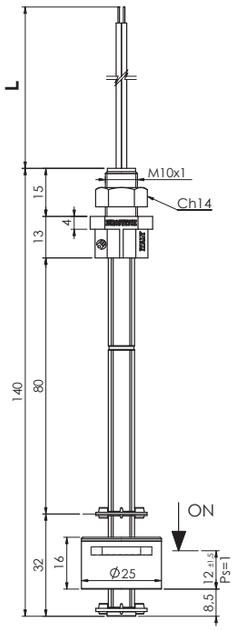

CODICE - *PART NUMBER*

Connessione elettrica *Electrical connection*		ORANGE OR BLACK — NC WHITE OR BLUE / NO BROWN
L = 500 mm *fili/wires*	P006AC - 100	P006AC - 500
L = 1 mt *cavetto/cable*	P006AC - 110	P006AC - 510
L = 2 mt *cavetto/cable*	P006AC - 120	P006AC - 520

Per passare da N.C. a N.A. è sufficiente capovolgere il galleggiante *The contact can be converted from N.C. to N.O. by rotating the float upside down*	Contatto SPDT - *SPDT Contact*

Nel caso di connessioni non isolate devono essere prese le adeguate precauzioni per garantire la distanza minima di sicurezza tra i diversi morsetti.
Per versioni personalizzate (tipo di cablaggio, temperatura > 80°C, tensione > 50V, ecc.) contattare Euroswitch.
Per un corretto impiego vedere le note generali del catalogo sensori Euroswitch, ultima edizione.

When using non-insulated connections, the necessary precautions must be taken to to ensure the minimum safety distance between the terminals.
For Customized version (type of cable, temperature > 80°C, voltage >50V, etc.) please contact Euroswitch.
For a correct use please refer to "General Notes" in the Euroswitch sensors catalogue, last edition.

Impiego	Acqua - Acidi (Fluidi alimentari a richiesta)
Fissaggio	M 10X1
Stelo	Polipropilene
Galleggiante	Polipropilene
Dado	Nylon
Tipo contatto	Reed N.A./N.C. (SPDT)
Max potenza commut.	40 W (3 W SPDT)
Max corrente commut.	1 A (0,25 A SPDT)
Max tensione commut.	50 V (250V a richiesta)
Peso specif. liquido	> 0,75
Temp. di funzionamento	-10°C / +80°C
Peso	~ gr 28

Use	Water - Acids (Alimentary liquids on request)
Fixing	M 10X1
Stem	Polypropilene
Float	Polypropilene
Nut	Nylon
Type of contact	Reed N.O./ N.C. (SPDT)
Max switch. capacity	40 W (3 W SPDT)
Max switch. current	1 A (0,25 A SPDT)
Max switch. voltage	50 V (250V on request)
Specific fluid weight	> 0,75
Working temperature	-10°C / +80°C
Weight	~ gr 28

L'Azienda si riserva la facoltà di apportare modifiche tecniche ai prodotti o di cessarne la produzione senza obbligo di preavviso. *The Company reserves the right to modify the technical features of the products or halt production at any time without notice.*

SENSORE DI LIVELLO ELETTROMAGNETICO
ELECTROMAGNETIC LEVEL SENSOR

P006N

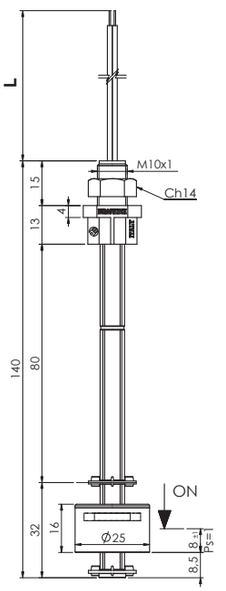

CODICE - *PART NUMBER*

Connessione elettrica *Electrical connection*		ORANGE OR BLACK — NC WHITE OR BLUE / NO BROWN
L = 500 mm *fili/wires*	P006F7 - 100	P006F7 - 500
L = 1 mt *cavetto/cable*	P006F7 - 110	P006F7 - 510
L = 2 mt *cavetto/cable*	P006F7 - 120	P006F7 - 520

Per passare da N.C. a N.A. è sufficiente capovolgere il galleggiante *The contact can be converted from N.C. to N.O. by rotating the float upside down*	Contatto SPDT - *SPDT Contact*

Nel caso di connessioni non isolate devono essere prese le adeguate precauzioni per garantire la distanza minima di sicurezza tra i diversi morsetti.
Per versioni personalizzate (tipo di cablaggio, temperatura > 100°C, tensione > 50V, ecc.) contattare Euroswitch.
Per un corretto impiego vedere le note generali del catalogo sensori Euroswitch, ultima edizione.

When using non-insulated connections, the necessary precautions must be taken to to ensure the minimum safety distance between the terminals.
For Customized version (type of cable, temperature > 100°C, voltage >50V, etc.) please contact Euroswitch.
For a correct use please refer to "General Notes" in the Euroswitch sensors catalogue, last edition.

Impiego	Oli minerali - Gasolio - Benzina
Fissaggio	M 10X1
Stelo	Nylon
Galleggiante	NBR
Dado	Nylon
Tipo contatto	Reed N.A./N.C. (SPDT)
Max potenza commut.	40 W (3 W SPDT)
Max corrente commut.	1 A (0,25 A SPDT)
Max tensione commut.	50 V
Peso specif. liquido	> 0,7
Temp. di funzionamento	-10°C / +100°C
Peso	~ gr 28

Use	Mineral Oils - Diesel fuel - Petrol
Fixing	M 10X1
Stem	Nylon
Float	NBR
Nut	Nylon
Type of contact	Reed N.O./ N.C. (SPDT)
Max switch. capacity	40 W (3 W SPDT)
Max switch. current	1 A (0,25 A SPDT)
Max switch. voltage	50 V
Fluid specific weight	> 0,7
Working temperature	-10°C / +100°C
Weight	~ gr 28

L'Azienda si riserva la facoltà di apportare modifiche tecniche ai prodotti o di cessarne la produzione senza obbligo di preavviso. *The Company reserves the right to modify the technical features of the products or halt production at any time without notice.*

P006P2

SENSORE ELETTROMAGNETICO A DUE LIVELLI
ELECTROMAGNETIC TWO LEVELS SENSOR

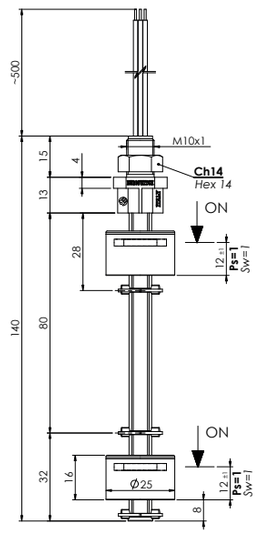

CODICE - *PART NUMBER*

Connessione elettrica *Electrical connection*	C - BLACK — MAX - BROWN (NC) / MIN - BLUE (NC)
L = 500 mm *fili/wires*	P006AH - 600
L = 1 mt *cavetto/cable*	P006AH - 610
L = 2 mt *cavetto/cable*	P006AH - 620

Per passare da N.C. a N.A. è sufficiente capovolgere il galleggiante
The contact can be converted from N.C. to N.O. by rotating the float upside down

Nel caso di connessioni non isolate devono essere prese le adeguate precauzioni per garantire la distanza minima di sicurezza tra i diversi morsetti.
Per versioni personalizzate (materiali, n° galleggianti, tipo di cablaggio, temperatura > 80°C, tensione > 50V, ecc.) contattare Euroswitch.
Per un corretto impiego vedere le note generali del catalogo sensori Euroswitch, ultima edizione.

When using non-insulated connections, the necessary precautions must be taken to to ensure the minimum safety distance between the terminals.
** For customized version (material, n. of floats, type of cable, temperature > 80°C, voltage > 50V, etc.) please contact Euroswitch.*
For a correct use please refer to "General Notes" in the Euroswitch sensors catalogue, last edition.

Impiego	Acqua - Acidi (Fluidi alimentari a richiesta)
Fissaggio	M 10X1
Stelo	Polipropilene
Galleggiante	Polipropilene
Dado	Nylon
Tipo contatto	Reed N.A./N.C. (SPDT)
Max potenza commut.	40 W (3 W SPDT)
Max corrente commut.	1 A (0,25 A SPDT)
Max tensione commut.	50 V (250V a richiesta)
Peso specif. liquido	> 0,75
Temp. di funzionamento	-10°C / +80°C
Peso	~ gr 28

Use	Water - Acids (Alimentary liquids on request)
Fixing	M 10X1
Stem	Polypropilene
Float	Polypropilene
Nut	Nylon
Type of contact	Reed N.O./ N.C. (SPDT)
Max switch. capacity	40 W (3 W SPDT)
Max switch. current	1 A (0,25 A SPDT)
Max switch. voltage	50 V (250V on request)
Specific fluid weight	> 0,75
Working temperature	-10°C / +80°C
Weight	~ gr 28

L'Azienda si riserva la facoltà di apportare modifiche tecniche ai prodotti o di cessarne la produzione senza obbligo di preavviso. *The Company reserves the right to modify the technical features of the products or halt production at any time without notice.*

SENSORE ELETTROMAGNETICO A DUE LIVELLI
ELECTROMAGNETIC TWO LEVELS SENSOR

P006N2

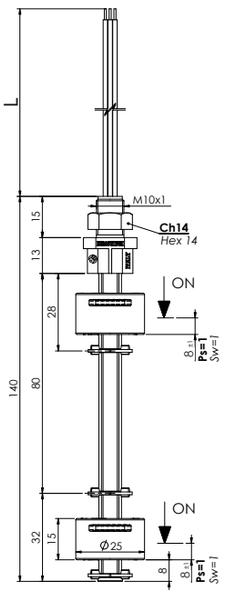

CODICE - *PART NUMBER*

Connessione elettrica *Electrical connection*	C - BLACK — MAX - BROWN (NC) / MIN - BLUE (NC)
L = 500 mm *fili/wires*	P006AF7 - 600
L = 1 mt *cavetto/cable*	P006AF7 - 610
L = 2 mt *cavetto/cable*	P006AF7 - 620

Per passare da N.C. a N.A. è sufficiente capovolgere il galleggiante
The contact can be converted from N.C. to N.O. by rotating the float upside down

Nel caso di connessioni non isolate devono essere prese le adeguate precauzioni per garantire la distanza minima di sicurezza tra i diversi morsetti.
Per versioni personalizzate (materiali, n° galleggianti, tipo di cablaggio, temperatura > 100°C, tensione > 50V, ecc.) contattare Euroswitch.
Per un corretto impiego vedere le note generali del catalogo sensori Euroswitch, ultima edizione.

When using non-insulated connections, the necessary precautions must be taken to to ensure the minimum safety distance between the terminals.
** For customized version (material, n. of floats, type of cable, temperature > 100°C, voltage > 50V, etc.) please contact Euroswitch.*
For a correct use please refer to "General Notes" in the Euroswitch sensors catalogue, last edition.

Impiego	Oli minerali - Gasolio - Benzina
Fissaggio	M 10X1
Stelo	Nylon
Galleggiante	NBR
Dado	Nylon
Tipo contatto	Reed N.A./N.C. (SPDT)
Max potenza commut.	40 W (3 W SPDT)
Max corrente commut.	1 A (0,25 A SPDT)
Max tensione commut.	50 V
Peso specif. liquido	> 0,7
Temp. di funzionamento	-10°C / +100°C
Peso	~ gr 28

Use	Mineral Oils - Diesel fuel - Petrol
Fixing	M 10X1
Stem	Nylon
Float	NBR
Nut	Nylon
Type of contact	Reed N.O./ N.C. (SPDT)
Max switch. capacity	40 W (3 W SPDT)
Max switch. current	1 A (0,25 A SPDT)
Max switch. voltage	50 V
Fluid specific weight	> 0,7
Working temperature	-10°C / +100°C
Weight	~ gr 28

L'Azienda si riserva la facoltà di apportare modifiche tecniche ai prodotti o di cessarne la produzione senza obbligo di preavviso. *The Company reserves the right to modify the technical features of the products or halt production at any time without notice.*

P500P

SENSORE ELETTROMAGNETICO MONTAGGIO LATERALE
ELECTROMAGNETIC LEVEL SENSOR LATERAL FIXING

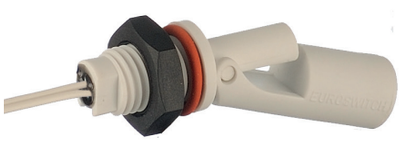

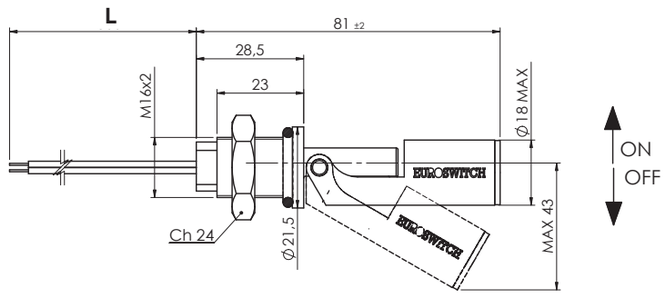

CODICE - *PART NUMBER*

Connessione elettrica *Electrical connection*		ORANGE OR BLACK — NC WHITE OR BLUE / NO BROWN
L = 500 mm *fili/wires*	P500AH - 100	P500AH - 500
L = 1 mt *cavetto/cable*	P500AH - 110	P500AH - 510
L = 2 mt *cavetto/cable*	P500AH - 120	P500AH - 520

Per passare da N.C. a N.A. è sufficiente capovolgere il galleggiante *The contact can be converted from N.C. to N.O. by rotating the float upside down*	Contatto SPDT - *SPDT Contact*

Nel caso di connessioni non isolate devono essere prese le adeguate precauzioni per garantire la distanza minima di sicurezza tra i diversi morsetti.
Per versioni personalizzate (materiali, tipo di cablaggio, temperatura > 80°C, tensione > 50V, ecc.) contattare Euroswitch.
Per un corretto impiego vedere le note generali del catalogo sensori Euroswitch, ultima edizione.

When using non-insulated connections, the necessary precautions must be taken to to ensure the minimum safety distance between the terminals.
For customized version (material, type of cable, temperature > 80°C, voltage > 50V, etc.) please contact Euroswitch.
For a correct use please refer to "General Notes" in the Euroswitch sensors catalogue, last edition.

Impiego	Acqua - Acidi (Fluidi alimentari a richiesta)
Fissaggio	M 16X2
Stelo	Polipropilene
Galleggiante	Polipropilene
Dado	Nylon
O-Ring	Silicone
Tipo contatto	Reed N.A./ N.C. (SPDT)
Max potenza commut.	40 W (3 W SPDT)
Max corrente commut.	1 A (0,25 A SPDT)
Max tensione commut.	50 V (250V a richiesta)
Peso specif. liquido	> 0,8
Temp. di funzionamento	-10°C / +80°C
Peso	~ gr 24

Use	Water - Acids (Alimentary liquids on request)
Fixing	M 16X2
Stem	Polypropilene
Float	Polypropilene
Nut	Nylon
O-Ring	Silicone
Type of contact	Reed N.O./ N.C. (SPDT)
Max switch. capacity	40 W (3 W SPDT)
Max switch. current	1 A (0,25 A SPDT)
Max switch. voltage	50 V (250V on request)
Specific fluid weight	> 0,8
Working temperature	-10°C / +80°C
Weight	~ gr 24

L'Azienda si riserva la facoltà di apportare modifiche tecniche ai prodotti o di cessarne la produzione senza obbligo di preavviso. *The Company reserves the right to modify the technical features of the products or halt production at any time without notice.*

SENSORE ELETTROMAGNETICO MONTAGGIO LATERALE
ELECTROMAGNETIC LEVEL SENSOR LATERAL FIXING

P500N

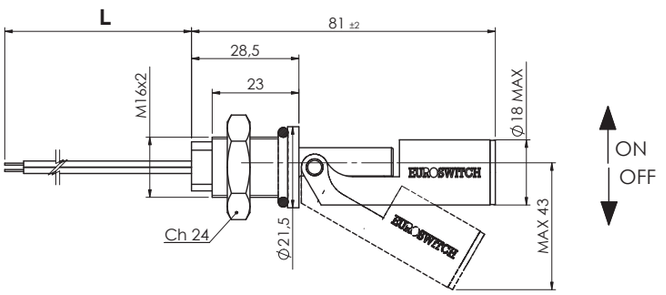

CODICE - *PART NUMBER*

Connessione elettrica *Electrical connection*		ORANGE OR BLACK — NC WHITE OR BLUE / NO BROWN
L = 500 mm *fili/wires*	P500F8 - 100	P500F8 - 500
L = 1 mt *cavetto/cable*	P500F8 - 110	P500F8 - 510
L = 2 mt *cavetto/cable*	P500F8 - 120	P500F8 - 520

Per passare da N.C. a N.A. è sufficiente capovolgere il galleggiante *The contact can be converted from N.C. to N.O. by rotating the float upside down*	Contatto SPDT - *SPDT Contact*

Nel caso di connessioni non isolate devono essere prese le adeguate precauzioni per garantire la distanza minima di sicurezza tra i diversi morsetti.
Per versioni personalizzate (materiali, tipo di cablaggio, temperatura > 100°C, tensione > 50V, ecc.) contattare Euroswitch.
Per un corretto impiego vedere le note generali del catalogo sensori Euroswitch, ultima edizione.

When using non-insulated connections, the necessary precautions must be taken to to ensure the minimum safety distance between the terminals.
For customized version (materials cable, different length, temperature > 100°C, voltage > 50V etc.) please contact our customer service.
For a correct use please refer to "General Notes" in the Euroswitch sensors catalogue, last edition.

Impiego	Oli minerali - Gasolio
Fissaggio	M 16X2
Stelo	Nylon
Galleggiante	Nylon
Dado	Nylon
O-Ring	Viton
Tipo contatto	Reed N.A./ N.C. (SPDT)
Max potenza commut.	40 W (3 W SPDT)
Max corrente commut.	1 A (0,25 A SPDT)
Max tensione commut.	50 V
Peso specif. liquido	> 0,85
Temp. di funzionamento	-10°C / +100°C
Peso	~ gr 24

Use	Mineral oils - Diesel fuel
Fixing	M 16X2
Stem	Nylon
Float	Nylon
Nut	Nylon
O-Ring	Viton
Type of contact	Reed N.O./ N.C. (SPDT)
Max switch. capacity	40 W (3 W SPDT)
Max switch. current	1 A (0,25 A SPDT)
Max switch. voltage	50 V
Specific fluid weight	> 0,85
Working temperature	-10°C / +100°C
Weight	~ gr 24

L'Azienda si riserva la facoltà di apportare modifiche tecniche ai prodotti o di cessarne la produzione senza obbligo di preavviso. *The Company reserves the right to modify the technical features of the products or halt production at any time without notice.*

P520P

SENSORE DI LIVELLO ELETTROMAGNETICO CON GUARNIZIONE AD ESPANSIONE
ELECTROMAGNETIC LEVEL SENSOR WITH EXPANSION GASKET

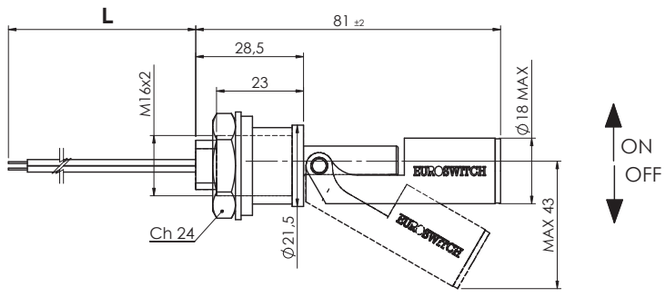

CODICE - *PART NUMBER*

Connessione elettrica *Electrical connection*		ORANGE OR BLACK — NC WHITE OR BLUE / NO BROWN
L = 500 mm *fili/wires*	P520AH - 100	P520AH - 180
L = 1 mt *cavetto/cable*	P520AH - 110	P520AH - 185
L = 2 mt *cavetto/cable*	P520AH - 120	P520AH - 190

Per passare da N.C. a N.A. è sufficiente capovolgere il galleggiante *The contact can be converted from N.C. to N.O. by rotating the float upside down*	Contatto SPDT - *SPDT Contact*

Nel caso di connessioni non isolate devono essere prese le adeguate precauzioni per garantire la distanza minima di sicurezza tra i diversi morsetti.
Per versioni personalizzate (materiali, tipo di cablaggio, temperatura > 80°C, tensione > 50V, ecc.) contattare Euroswitch.
Per un corretto impiego vedere le note generali del catalogo sensori Euroswitch, ultima edizione.

When using non-insulated connections, the necessary precautions must be taken to to ensure the minimum safety distance between the terminals.
For customized version (material, type of cable, temperature > 80°C, voltage > 50V, etc.) please contact Euroswitch.
For a correct use please refer to "General Notes" in the Euroswitch sensors catalogue, last edition.

Impiego	Acqua - Acidi (Fluidi alimentari a richiesta)
Fissaggio	Guarnizione ad espansione
Stelo	Polipropilene
Galleggiante	Polipropilene
Dado	Nylon
Guarnizione ad espansione	Silicone (altre a richiesta)
Tipo contatto	Reed N.A./N.C. (SPDT)
Max potenza commut.	40 W (3 W SPDT)
Max corrente commut.	1 A (0,25 A SPDT)
Max tensione commut.	50 V (250V a richiesta)
Peso specif. liquido	> 0,8
Temp. di funzionamento	-10°C / +80°C
Peso	~ gr 24

Use	Water - Acids (Alimentary liquids on request)
Fixing	Expansion gasket
Stem	Polypropilene
Float	Polypropilene
Nut	Nylon
Expansion gasket	Sylicon (others on request)
Type of contact	Reed N.O./ N.C. (SPDT)
Max switch. capacity	40 W (3 W SPDT)
Max switch. current	1 A (0,25 A SPDT)
Max switch. voltage	50 V (250V on request)
Specific fluid weight	> 0,8
Working temperature	-10°C / +80°C
Weight	~ gr 24

L'Azienda si riserva la facoltà di apportare modifiche tecniche ai prodotti o di cessarne la produzione senza obbligo di preavviso. *The Company reserves the right to modify the technical features of the products or halt production at any time without notice.*

SENSORE DI LIVELLO ELETTROMAGNETICO CON GUARNIZIONE AD ESPANSIONE
ELECTROMAGNETIC LEVEL SENSOR WITH EXPANSION GASKET

P520N

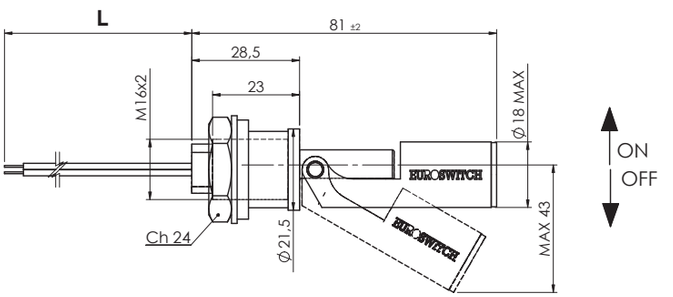

CODICE - *PART NUMBER*

Connessione elettrica *Electrical connection*		ORANGE OR BLACK — NC WHITE OR BLUE / NO BROWN
L = 500 mm *fili/wires*	P520F8 - 100	P520F8 - 580
L = 1 mt *cavetto/cable*	P520F8 - 110	P520F8 - 585
L = 2 mt *cavetto/cable*	P520F8 - 120	P520F8 - 590

Per passare da N.C. a N.A. è sufficiente capovolgere il galleggiante *The contact can be converted from N.C. to N.O. by rotating the float upside down*	Contatto SPDT - *SPDT Contact*

Nel caso di connessioni non isolate devono essere prese le adeguate precauzioni per garantire la distanza minima di sicurezza tra i diversi morsetti.
Per versioni personalizzate (materiali, tipo di cablaggio, temperatura > 100°C, tensione > 50V, ecc.) contattare Euroswitch.
Per un corretto impiego vedere le note generali del catalogo sensori Euroswitch, ultima edizione.

When using non-insulated connections, the necessary precautions must be taken to to ensure the minimum safety distance between the terminals.
For customized version (material, type of cable, temperature > 100°C, voltage > 50V, etc.) please contact Euroswitch.
For a correct use please refer to "General Notes" in the Euroswitch sensors catalogue, last edition.

Impiego	Oli minerali - Gasolio - Benzina
Fissaggio	Guarnizione ad espansione
Stelo	Nylon
Galleggiante	Nylon
Dado	Nylon
Guarnizione ad espansione	NBR (altre a richiesta)
Tipo contatto	Reed N.A./N.C. (SPDT)
Max potenza commut.	40 W (3 W SPDT)
Max corrente commut.	1 A (0,25 A SPDT)
Max tensione commut.	50 V
Peso specif. liquido	> 0,85
Temp. di funzionamento	-10°C / +100°C
Peso	~ gr 24

Use	Mineral Oils - Diesel fuel - Petrol
Fixing	Expansion gasket
Stem	Nylon
Float	Nylon
Nut	Nylon
Expansion gasket	NBR (others on request)
Type of contact	Reed N.O./ N.C. (SPDT)
Max switch. capacity	40 W (3 W SPDT)
Max switch. current	1 A (0,25 A SPDT)
Max switch. voltage	50 V
Fluid specific weight	> 0,85
Working temperature	-10°C / +100°C
Weight	~ gr 24

L'Azienda si riserva la facoltà di apportare modifiche tecniche ai prodotti o di cessarne la produzione senza obbligo di preavviso. *The Company reserves the right to modify the technical features of the products or halt production at any time without notice.*

P530P SENSORE DI LIVELLO ELETTROMAGNETICO MONTAGGIO LATERALE
ELECTROMAGNETIC LEVEL SENSOR LATERAL FIXING

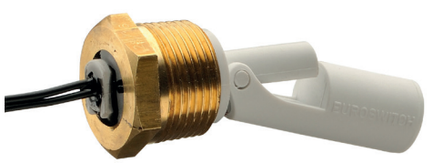

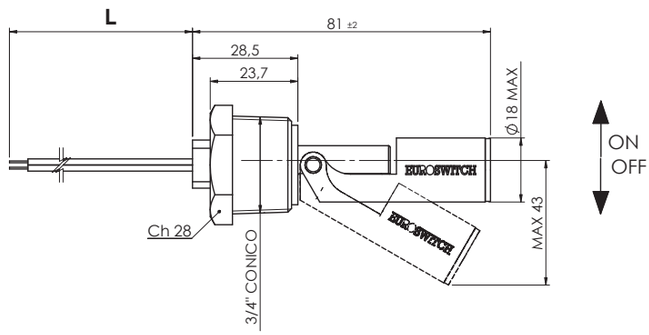

CODICE - *PART NUMBER*

Connessione elettrica *Electrical connection*	NERO BLACK / NERO BLACK	ORANGE OR BLACK — NC WHITE OR BLUE / NO BROWN
L = 500 mm *fili/wires*	P530AH - 100	P530AH - 500
L = 1 mt *cavetto/cable*	P530AH - 110	P530AH - 510
L = 2 mt *cavetto/cable*	P530AH - 120	P530AH - 520

Per passare da N.C. a N.A. è sufficiente capovolgere il galleggiante *The contact can be converted from N.C. to N.O. by rotating the float upside down*	Contatto SPDT - *SPDT Contact*

Nel caso di connessioni non isolate devono essere prese le adeguate precauzioni per garantire la distanza minima di sicurezza tra i diversi morsetti.
Per versioni personalizzate (materiali, tipo di cablaggio, temperatura > 80°C, tensione > 50V, ecc.) contattare Euroswitch.
Per un corretto impiego vedere le note generali del catalogo sensori Euroswitch, ultima edizione.

When using non-insulated connections, the necessary precautions must be taken to to ensure the minimum safety distance between the terminals.
For customized version (material, type of cable, temperature > 80°C, voltage > 50V, etc.) please contact Euroswitch.
For a correct use please refer to "General Notes" in the Euroswitch sensors catalogue, last edition.

Impiego	Acqua
Fissaggio	3/4" Gas conico ottone
Stelo	Polipropilene
Galleggiante	Polipropilene
Tipo contatto	Reed N.A./N.C. (SPDT)
Max potenza commut.	40 W (3 W SPDT)
Max corrente commut.	1 A (0,25 A SPDT)
Max tensione commut.	50 V
Situazione di polluzione	normale
Peso specif. liquido	Polipropilene > 0,80 Nylon > 0,85
Temp. di funzionamento	-10°C / +80°C
Peso	~ gr 90

Use	Water
Fixing	3/4" Gas conical Brass
Stem	Polypropilene
Float	Polypropilene
Type of contact	Reed N.O./ N.C. (SPDT)
Max switch. capacity	40 W (3 W SPDT)
Max switch. current	1 A (0,25 A SPDT)
Max switch. voltage	50 V
Pollution situation	normal
Fluid specific weight	Polipropilene > 0,80 Nylon > 0,85
Working temperature	-10°C / +80°C
Weight	~ gr 90

SENSORE DI LIVELLO ELETTROMAGNETICO MONTAGGIO LATERALE
ELECTROMAGNETIC LEVEL SENSOR LATERAL FIXING

P530N

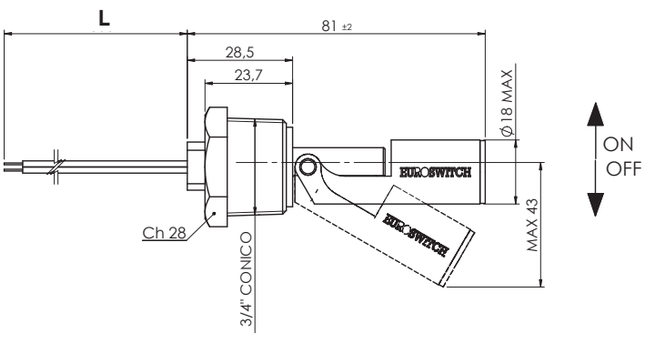

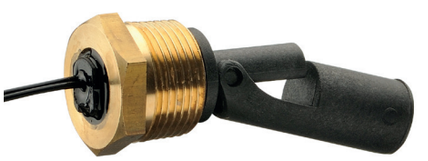

CODICE - *PART NUMBER*

Connessione elettrica *Electrical connection*	NERO BLACK / NERO BLACK	ORANGE OR BLACK / NC WHITE OR BLUE / NO BROWN
L = 500 mm *fili/wires*	P530F8 - 100	P530F8 - 500
L = 1 mt *cavetto/cable*	P530F8 - 110	P530F8 - 510
L = 2 mt *cavetto/cable*	P530F8 - 120	P530F8 - 520

Per passare da N.C. a N.A. è sufficiente capovolgere il galleggiante *The contact can be converted from N.C. to N.O. by rotating the float upside down*	Contatto SPDT - *SPDT Contact*

Nel caso di connessioni non isolate devono essere prese le adeguate precauzioni per garantire la distanza minima di sicurezza tra i diversi morsetti.
Per versioni personalizzate (materiali, tipo di cablaggio, temperatura > 100°C, tensione > 50V, ecc.) contattare Euroswitch.
Per un corretto impiego vedere le note generali del catalogo sensori Euroswitch, ultima edizione.

When using non-insulated connections, the necessary precautions must be taken to to ensure the minimum safety distance between the terminals.
For customized version (material, type of cable, temperature > 100°C, voltage > 50V, etc.) please contact Euroswitch.
For a correct use please refer to "General Notes" in the Euroswitch sensors catalogue, last edition.

Impiego	Oli minerali - Gasolio - Benzina
Fissaggio	3/4" Gas conico ottone
Stelo	Nylon
Galleggiante	Nylon
Tipo contatto	Reed N.A./N.C. (SPDT)
Max potenza commut.	40 W (3 W SPDT)
Max corrente commut.	1 A (0,25 A SPDT)
Max tensione commut.	50 V
Situazione di polluzione	normale
Peso specif. liquido	Polipropilene > 0,80 Nylon > 0,85
Temp. di funzionamento	-10°C / +100°C
Peso	~ gr 90

Use	Mineral Oils - Diesel fuel - Petrol
Fixing	3/4" Gas conical Brass
Stem	Nylon
Float	Nylon
Type of contact	Reed N.O./ N.C. (SPDT)
Max switch. capacity	40 W (3 W SPDT)
Max switch. current	1 A (0,25 A SPDT)
Max switch. voltage	50 V
Pollution situation	normal
Fluid specific weight	Polipropilene > 0,80 Nylon > 0,85
Working temperature	-10°C / +100°C
Weight	~ gr 90

P535P SENSORE DI LIVELLO ELETTROMAGNETICO MONTAGGIO LATERALE
ELECTROMAGNETIC LEVEL SENSOR LATERAL FIXING

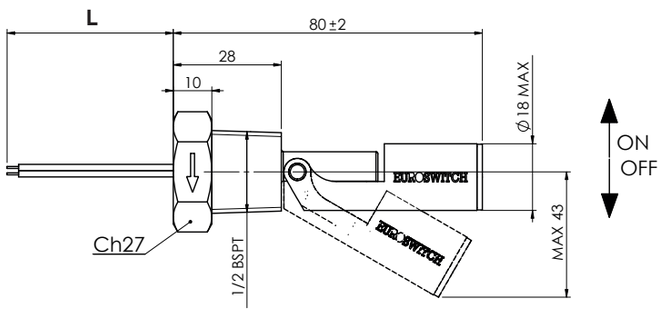

CODICE - *PART NUMBER*

Connessione elettrica *Electrical connection*		ORANGE OR BLACK — NC WHITE OR BLUE / NO BROWN
L = 500 mm *fili/wires*	P535AH - 100	P535AH - 500
L = 1 mt *cavetto/cable*	P535AH - 110	P535AH - 510
L = 2 mt *cavetto/cable*	P535AH - 120	P535AH - 520

Per passare da N.C. a N.A. è sufficiente capovolgere il galleggiante *The contact can be converted from N.C. to N.O. by rotating the float upside down*	Contatto SPDT - *SPDT Contact*

Nel caso di connessioni non isolate devono essere prese le adeguate precauzioni per garantire la distanza minima di sicurezza tra i diversi morsetti.
Per versioni personalizzate (materiali, tipo di cablaggio, temperatura > 80°C, tensione > 50V, ecc.) contattare Euroswitch.
Per un corretto impiego vedere le note generali del catalogo sensori Euroswitch, ultima edizione.

When using non-insulated connections, the necessary precautions must be taken to to ensure the minimum safety distance between the terminals.
For customized version (material, type of cable, temperature > 80°C, voltage > 50V, etc.) please contact Euroswitch.
For a correct use please refer to "General Notes" in the Euroswitch sensors catalogue, last edition.

Impiego	Acqua - Acidi (Fluidi alimentari a richiesta)
Fissaggio	G 1/2" conico
Stelo	Polipropilene
Galleggiante	Polipropilene
Tipo contatto	Reed N.A./ N.C. (SPDT)
Max potenza commut.	40 W (3 W SPDT)
Max corrente commut.	1 A (0,25 A SPDT)
Max tensione commut.	50 V (250V a richiesta)
Peso specif. liquido	> 0,8
Temp. di funzionamento	-10°C / +80°C
Peso	~ gr 24

Use	Water - Acids (Alimentary liquids on request)
Fixing	G 1/2" conical
Stem	Polypropilene
Float	Polypropilene
Type of contact	Reed N.O./ N.C. (SPDT)
Max switch. capacity	40 W (3 W SPDT)
Max switch. current	1 A (0,25 A SPDT)
Max switch. voltage	50 V (250V on request)
Specific fluid weight	> 0,8
Working temperature	-10°C / +80°C
Weight	~ gr 24

L'Azienda si riserva la facoltà di apportare modifiche tecniche ai prodotti o di cessarne la produzione senza obbligo di preavviso. *The Company reserves the right to modify the technical features of the products or halt production at any time without notice.*

SENSORE DI LIVELLO ELETTROMAGNETICO MONTAGGIO LATERALE
ELECTROMAGNETIC LEVEL SENSOR LATERAL FIXING

P535N

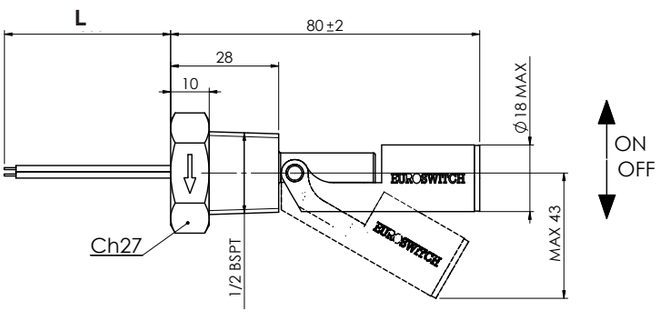

CODICE - *PART NUMBER*

Connessione elettrica *Electrical connection*		ORANGE OR BLACK — NC WHITE OR BLUE / NO BROWN
L = 500 mm *fili/wires*	P535F8 - 100	P535F8 - 500
L = 1 mt *cavetto/cable*	P535F8 - 110	P535F8 - 510
L = 2 mt *cavetto/cable*	P535F8 - 120	P535F8 - 520

Per passare da N.C. a N.A. è sufficiente capovolgere il galleggiante *The contact can be converted from N.C. to N.O. by rotating the float upside down*	Contatto SPDT - *SPDT Contact*

Nel caso di connessioni non isolate devono essere prese le adeguate precauzioni per garantire la distanza minima di sicurezza tra i diversi morsetti.
Per versioni personalizzate (materiali, tipo di cablaggio, temperatura > 100°C, tensione > 50V, ecc.) contattare Euroswitch.
Per un corretto impiego vedere le note generali del catalogo sensori Euroswitch, ultima edizione.

When using non-insulated connections, the necessary precautions must be taken to to ensure the minimum safety distance between the terminals.
For customized version (materials cable, different length, temperature > 100°C, voltage > 50V etc.) please contact our customer service.
For a correct use please refer to "General Notes" in the Euroswitch sensors catalogue, last edition.

Impiego	Oli minerali - Gasolio
Fissaggio	G 1/2" conico
Stelo	Nylon
Galleggiante	Nylon
Tipo contatto	Reed N.A./ N.C. (SPDT)
Max potenza commut.	40 W (3 W SPDT)
Max corrente commut.	1 A (0,25 A SPDT)
Max tensione commut.	50 V
Peso specif. liquido	> 0,85
Temp. di funzionamento	-10°C / +100°C
Peso	~ gr 24

Use	Mineral oils - Diesel fuel
Fixing	G 1/2" conical
Stem	Nylon
Float	Nylon
Type of contact	Reed N.O./ N.C. (SPDT)
Max switch. capacity	40 W (3 W SPDT)
Max switch. current	1 A (0,25 A SPDT)
Max switch. voltage	50 V
Specific fluid weight	> 0,85
Working temperature	-10°C / +100°C
Weight	~ gr 24

L'Azienda si riserva la facoltà di apportare modifiche tecniche ai prodotti o di cessarne la produzione senza obbligo di preavviso. *The Company reserves the right to modify the technical features of the products or halt production at any time without notice.*

P531-P540

SENSORE ELETTROMAGNETICO MONTAGGIO LATERALE
ELECTROMAGNETIC LEVEL SENSOR LATERAL FIXING

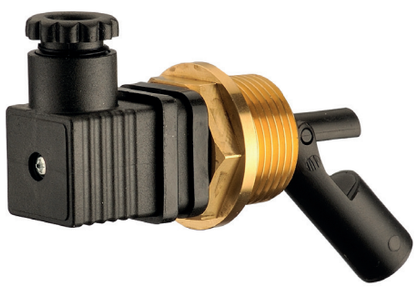

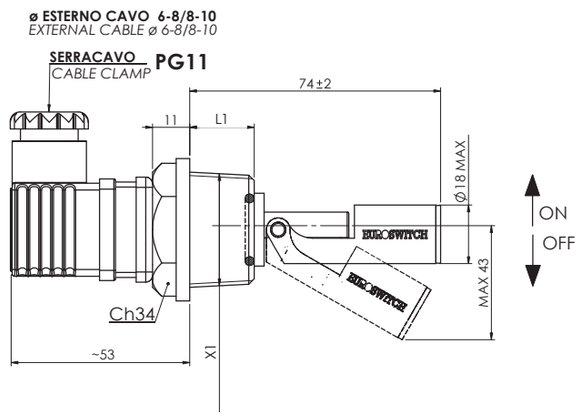

CODICE - *PART NUMBER*

Fissaggio / *Fixing* Ottone / *Btass*	Materiale Stelo - Galleggiante *Material Stem - Float*	1 — 2	3 C — 2 NC / 1 NO
X1 = 3/4" G L1 = 19 mm	Polipropilene / *Polypropilene*	P531AH - 100	P531AH - 500
	Nylon / *Nylon*	P531F8 - 100	P531F8 - 500
X1 = 1" G L1 = 16 mm	Polipropilene / *Polypropilene*	P540AH - 100	P540AH - 500
	Nylon / *Nylon*	P540F8 - 100	P540F8 - 500

Per passare da N.C. a N.A. è sufficiente capovolgere il galleggiante *The contact can be converted from N.C. to N.O. by rotating the float upside down*	Contatto SPDT - *SPDT Contact*

Per un corretto impiego vedere le note generali del catalogo sensori Euroswitch, ultima edizione.

For a correct use please refer to "General Notes" in the Euroswitch sensors catalogue, last edition.

Impiego	P531AH P540AH per acqua
	P531F8 P540F8 per Oli minerali - Gasolio - Benzina
Tipo contatto	Reed N.A./N.C. (SPDT)
Max potenza commut.	40 W (3 W SPDT)
Max corrente commut.	1 A (0,25 A SPDT)
Max tensione commut.	< 50 V
Peso specif. liquido	Polipropilene > 0,80 Nylon > 0,85
Temp. di funzionamento	-10°C / +100°C
Grado di protezione	IP65
con connettore a norme UNI EN 175301-803 (DIN43650)	
Peso	~ gr 100

Use	P531AH P540AH for water
	P531F8 P540F8 for Mineral Oils - Diesel fuel - Petrol
Type of contact	Reed N.O./ N.C. (SPDT)
Max switch. capacity	40 W (3 W SPDT)
Max switch. current	1 A (0,25 A SPDT)
Max switch. voltage	< 50 V
Fluid specific weight	Polipropilene > 0,80 Nylon > 0,85
Working temperature	-10°C / +100°C
Protection degree	IP65
with connector according to UNI EN 175301-803 (DIN43650)	
Weight	~ gr 100

L'Azienda si riserva la facoltà di apportare modifiche tecniche ai prodotti o di cessarne la produzione senza obbligo di preavviso. *The Company reserves the right to modify the technical features of the products or halt production at any time without notice.*

SENSORE DI LIVELLO ELETTROMAGNETICO
ELECTROMAGNETIC LEVEL SENSOR

P650

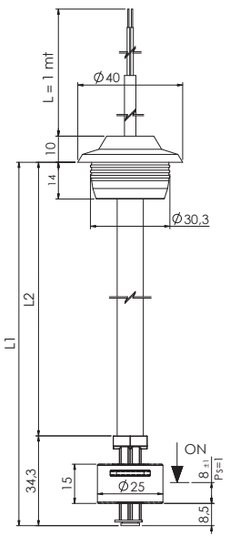

CODICE - *PART NUMBER*

Connessione elettrica *Electrical connection*	NERO BLACK — NERO BLACK	BLACK — NC BLUE / NO BROWN
L = 1 mt *cavetto/cable*	P650 ● - 100	P650 ● - 500

● **L1 = 50 ÷ 500 mm**

Per passare da N.C. a N.A. è sufficiente capovolgere il galleggiante *The contact can be converted from N.C. to N.O. by rotating the float upside down*	Contatto SPDT - *SPDT Contact*

Nel caso di connessioni non isolate devono essere prese le adeguate precauzioni per garantire la distanza minima di sicurezza tra i diversi morsetti. Per versioni personalizzate (uscita cablaggio, lunghezze diverse, materiali, ecc.) contattare i nostri servizi commerciali. Per un corretto impiego vedere le note generali del catalogo sensori Euroswitch, ultima edizione.

When using non-insulated connections, the necessary precautions must be taken to ensure the minimum safety distance between the terminals. For customized version (output cable, different length, materials, etc.) please contact our customer service. For a correct use please refer to "General Notes" in the Euroswitch sensors catalogue, last edition.

Impiego	Oli minerali - Gasolio - Benzina
Fissaggio	Tappo in NBR
Stelo	Nylon
Galleggiante	NBR
Seeger	Bronzo fosforoso
Uscita cablaggio	PVC L = 1 mt
Tipo contatto	Reed N.A./N.C. (SPDT)
Max potenza commut.	40 W (3W SPDT)
Max corrente commut.	1 A (0,25A SPDT)
Max tensione commut.	50 V
Grado di protezione	IP 65
Peso specif. liquido	> 0,7
Temp. di funzionamento	-10°C / +80°C

Use	Mineral oils - Diesel fuel - Petrol
Fixing	NBR Plug
Stem	Nylon
Float	NBR
Seeger	Phosphorous bronze
Wiring output	PVC L = 1 mt
Type of contact	Reed N.O./N.C. (SPDT)
Max switch. capacity	40 W (3W SPDT)
Max switch. current	1 A (0,25A SPDT)
Max switch. voltage	50 V
Protection degree	IP 65
Specific liquid weight	> 0,7
Working temperature	-10°C / +80°C

L'Azienda si riserva la facoltà di apportare modifiche tecniche ai prodotti o di cessarne la produzione senza obbligo di preavviso. *The Company reserves the right to modify the technical features of the products or halt production at any time without notice.*

SPGN-SPGP

SENSORE DI LIVELLO ELETTROMAGNETICO
ELECTROMAGNETIC LEVEL SENSOR

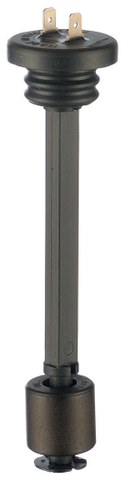

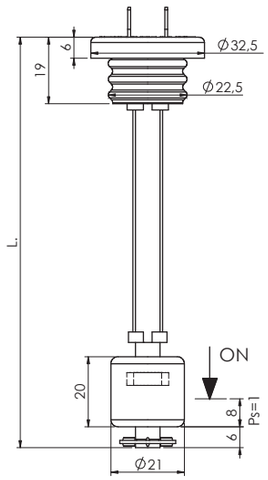

CODICE - *PART NUMBER*

	1 — 2	
Lungezza *Lenght* *mm*	**SPG NYLON**	**SPG POLYPROPILENE**
L = 68	SPG068L3 - 100	SPG068A3 - 100
L = 85	SPG085L3 - 100	SPG085A3 - 100
L = 117	SPG117L3 - 100	SPG117A3 - 100
L = 132	SPG132L3 - 100	SPG132A3 - 100
L = 187	SPG187L3 - 100	SPG187A3 - 100

Per passare da N.C. a N.A. è sufficiente capovolgere il galleggiante
The contact can be converted from N.C. to N.O. by rotating the float upside down

Per versioni personalizzate (uscita cablaggio, lunghezze diverse, ecc.) contattare Euroswitch.
Per un corretto impiego vedere le note generali del catalogo sensori Euroswitch, ultima edizione.

For customized versions (output cable, different length, etc.) please contact Euroswitch.
For a correct use please refer to "General Notes" in the Euroswitch sensors catalogue, last edition.

Impiego	SPGN per Oli minerali - Gasolio - Benzina
	SPGP per Acqua - detergenti
Fissaggio	Tappo in NBR (SPGN) / EPDM (SPGP)
Galleggiante	NBR
Connessione eletttrica	Faston 4,8 (Versione cablata a richiesta)
Tipo contatto	Reed N.A./N.C.
Max potenza commut.	10 W
Max corrente commut.	0,5 A
Max tensione commut.	50 V
Peso specif. liquido	> 0,6
Temp. di funzionamento	-10°C / +80°C
Peso	~ 20 gr (L=117mm)

Use	SPGN for Mineral oils - Diesel fuel - Petrol
	SPGP for Water - Detergents
Fixing	Plug NBR (SPGN) / EPDM (SPGP)
Float	NBR
Electrical connection	Faston 4,8 (Wired version on request)
Type of contact	Reed N.O./N.C.
Max switch. capacity	10 W
Max switch. current	0,5 A
Max switch. voltage	50 V
Specific liquid weight	> 0,6
Working temperature	-10°C / +80°C
Weight	~ 20 gr (L=117mm)

L'Azienda si riserva la facoltà di apportare modifiche tecniche ai prodotti o di cessarne la produzione senza obbligo di preavviso. *The Company reserves the right to modify the technical features of the products or halt production at any time without notice.*

SENSORE RISERVA ELETTROMECCANICO
ELECTROMECHANICAL RESERVE LEVEL SENSOR

SOM-SRM

SOM

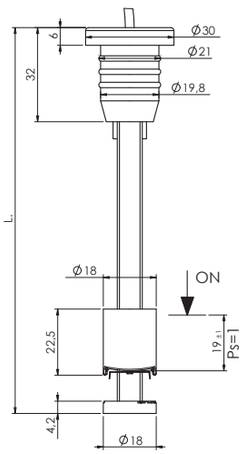

SRM

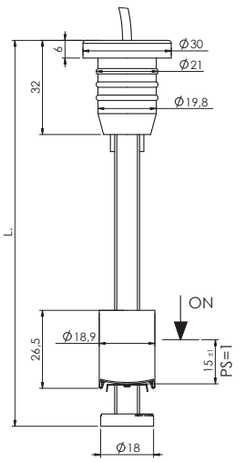

CODICE - *PART NUMBER*

Lunghezza *Lenght* mm	Olio - Oil	Benzina - Petrol
L = 71	SOM 071 - 100	SRM 071 - 100
L = 74	SOM 074 - 100	SRM 074 - 100
L = 81	SOM 081 - 100	SRM 081 - 100
L = 91	SOM 091 - 100	SRM 091 - 100
L = 100	SOM 100 - 100	SRM 100 - 100
L = 104	SOM 104 - 100	SRM 104 - 100

CODICE - *PART NUMBER*

Lunghezza *Lenght* mm	Olio - Oil	Benzina - Petrol
L = 111	SOM 111 - 100	SRM 111 - 100
L = 116	SOM 116 - 100	SRM 116 - 100
L = 131	SOM 131 - 100	SRM 131 - 100
L = 146	SOM 146 - 100	SRM 146 - 100
L = 150	SOM 150 - 100	SRM 150 - 100
L = 198	SOM 198 - 100	SRM 198 - 100

Sensore per circuiti a bassissima tensione di sicurezza o accumulatori elettrici.
Per versioni personalizzate (uscita cablaggio, lunghezze diverse, ecc.) contattare Euroswitch.
Per un corretto impiego vedere le note generali del catalogo sensori Euroswitch, ultima edizione.

Sensor for very low-voltage safety circuits or electric accumulators.
For customized version (output cable, different length, etc.) please contact Euroswitch.
For a correct use please refer to "General Notes" in the Euroswitch sensors catalogue, last edition.

Impiego	Oli minerali - Benzina - Gasolio
Fissaggio	SOM Tappo NBR anti olio
	SRM Tappo NBR anti benzina
Stelo	Nylon
Galleggiante	Nylon espanso
Contatto fisso	Ottone argentato
Contatto mobile	Bronzo fosforoso argentato
Tipo contatto	Elettromeccanico N.C.
Max potenza commut.	5 W
Max corrente commut.	500 mA
Max tensione commut.	24 Vdc
Peso specifico min. liquido	> 0,85 (SOM) > 0,7 (SRM)
Temperatura di funz.	-10°C / +80°C
Peso	~ 26 gr (L=100 mm)

Use	Mineral oils -Petrol-Diesel fuel
Fixing	SOM anti-oil NBR plug
	SRM anti-petrol NBR plug
Stem	Nylon
Float	Foamed nylon
Fixed contact	Silver plated brass
Moving contact	Silver plat. Phosphorous bronze
Type of contact	Electromechanical N.C.
Max switch. capacity	5 W
Max switch. current	500 mA
Max switch. voltage	24 Vdc
Specific liquid weight	> 0,85 (SOM) > 0,7 (SRM)
Working temperature	-10 / +80°C
Weight	~ 26 gr (L= 100 mm)

L'Azienda si riserva la facoltà di apportare modifiche tecniche ai prodotti o di cessarne la produzione senza obbligo di preavviso. *The Company reserves the right to modify the technical features of the products or halt production at any time without notice.*

SOG-SRG

SENSORE RISERVA ELETTROMECCANICO
ELECTROMECHANICAL RESERVE LEVEL SENSOR

SOG

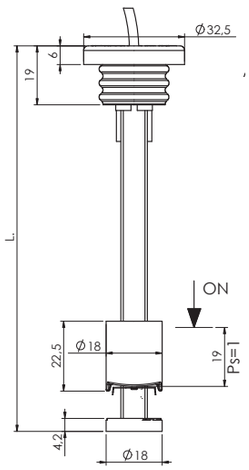

SRG

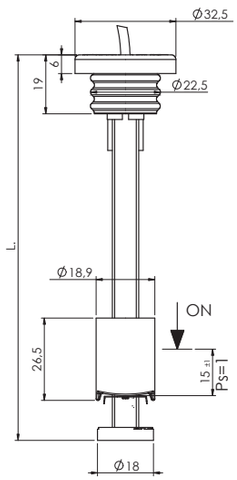

CODICE - *PART NUMBER*

Lunghezza *Lenght* mm	Olio - Oil	Benzina - Petrol
L = 53	SOG 053 - 100	
L = 65	SOG 065 - 100	SRG 065 - 100
L = 68	SOG 068 - 100	SRG 068 - 100
L = 75	SOG 075 - 100	SRG 075 - 100
L = 85	SOG 085 - 100	SRG 085 - 100
L = 94	SOG 094 - 100	SRG 094 - 100
L = 98	SOG 098 - 100	SRG 098 - 100

CODICE - *PART NUMBER*

Lunghezza *Lenght* mm	Olio - Oil	Benzina - Petrol
L = 105	SOG 105 - 100	SRG 105 - 100
L = 109	SOG 109 - 100	SRG 109 - 100
L = 125	SOG 125 - 100	SRG 125 - 100
L = 140	SOG 140 - 100	SRG 140 - 100
L = 144	SOG 144 - 100	SRG 144 - 100
L = 192	SOG 192 - 100	SRG 192 - 100

Sensore per circuiti a bassissima tensione di sicurezza o accumulatori elettrici.
Per versioni personalizzate (uscita cablaggio, lunghezze diverse, ecc.) contattare Euroswitch.
Per un corretto impiego vedere le note generali del catalogo sensori Euroswitch, ultima edizione.

Sensor for very low-voltage safety circuits or electric accumulators.
For customized version (output cable, different length, etc.) please contact Euroswitch.
For a correct use please refer to "General Notes" in the Euroswitch sensors catalogue, last edition.

Impiego	Oli minerali - Benzina - Gasolio
Fissaggio	SOG Tappo NBR anti olio
	SRG Tappo NBR anti benzina
Stelo	Nylon
Galleggiante	Nylon espanso
Contatto fisso	Ottone argentato
Contatto mobile	Bronzo fosforoso argentato
Tipo contatto	N.C. elettromeccanico
Max potenza commut.	5 W
Max corrente commut.	500 mA
Max tensione commut.	24 Vdc
Peso specifico liquido	> 0,85 (SOG) > 0,7 (SRG)
Temperatura di funzionamento	-10°C / +80°C
Peso	~ 30 gr (L=109 mm)

Use	Mineral oils - Fuels - Diesel fuel
Fixing	SOG anti-oil NBR plug
	SRG anti-petrol NBR plug
Stem	Nylon
Float	Foamed nylon
Fixed contact	Silver plated brass
Moving contact	Silver plat. Phosphorous bronze
Type of contact	N.C. electromechanical
Max switch. capacity	5 W
Max switch. current	500 mA
Max switch. voltage	24 Vdc
Specific liquid weight	> 0,85 (SOG) > 0,7 (SRG)
Working temperature	-10 / +80°C
Weight	~ 30 gr (L= 109 mm)

L'Azienda si riserva la facoltà di apportare modifiche tecniche ai prodotti o di cessarne la produzione senza obbligo di preavviso. *The Company reserves the right to modify the technical features of the products or halt production at any time without notice.*

SENSORE RISERVA ELETTROMECCANICO CON CAMERA DI CALMA
ELECTROMECHANICAL RESERVE LEVEL SENSOR WITH STABILIZED ROOM

SRE

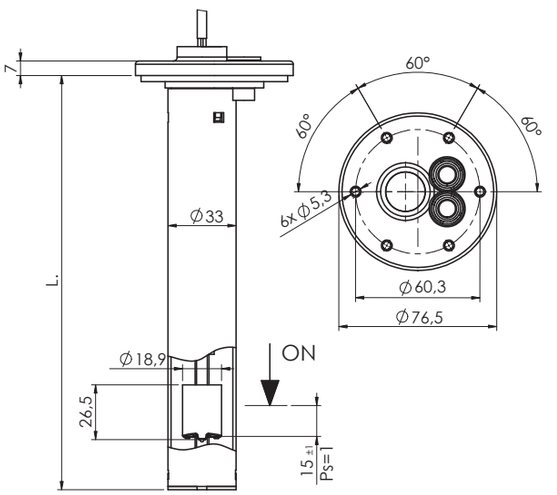

CODICE - *PART NUMBER*

SRE ● - XXX
● **L = 100 ÷ 1000 mm**

Sensore per circuiti a bassissima tensione di sicurezza o accumulatori elettrici.
Per versioni personalizzate (uscita cablaggio, lunghezze diverse, ecc.) contattare Euroswitch.
Per un corretto impiego vedere le note generali del catalogo sensori Euroswitch, ultima edizione.

Sensor for very low-voltage safety circuits or electric accumulators.
For customized version (output cable, different length, etc.) please contact Euroswitch.
For a correct use please refer to "General Notes" in the Euroswitch sensors catalogue, last edition.

Impiego	Gasolio
Fissaggio	Flangia in Nylon 6 fori
Stelo	Nylon
Camera di calma	PVC
Galleggiante	Nylon espanso
Guarnizione di tenuta	Gomma anti-idrocarburi
Contatto fisso	Ottone argentato
Contatto mobile	Bronzo fosforoso argentato
Uscita cablaggio	500 mm PVC
Tipo contatto	Elettromeccanico N.C.
Max potenza commut.	5 W
Max corrente commut.	500 mA
Max tensione commut.	24 Vdc
Peso specifico liquido	> 0,7
Temperatura di funzionamento	-10°C / +80°C
Peso	~ 120 gr (Per L=185 mm)

Use	Diesel Fuel
Fixing	6 holes Nylon flange
Stem	Nylon
Stabilized room	PVC
Float	Foamed nylon
Gasket seal	Anti-petrol rubber
Fixed contact	Silver plated brass
Moving contact	Silver plat. Phosphorous bronze
Wiring output	500 mm PVC
Type of contact	Electromechanical N.C.
Max switch. capacity	5 W
Max switch. current	500 mA
Max switch. voltage	24 Vdc
Fluid specific weight	> 0,7
Working temperature	-10°C / +80°C
Weight	~ 120 gr (for L= 185 mm)

L'Azienda si riserva la facoltà di apportare modifiche tecniche ai prodotti o di cessarne la produzione senza obbligo di preavviso. *The Company reserves the right to modify the technical features of the products or halt production at any time without notice.*

SPE

SENSORE DI LIVELLO ELETTROMAGNETICO CON GUARNIZIONE AD ESPANSIONE
ELECTROMAGNETIC LEVEL SENSOR WITH EXPANSION GASKET

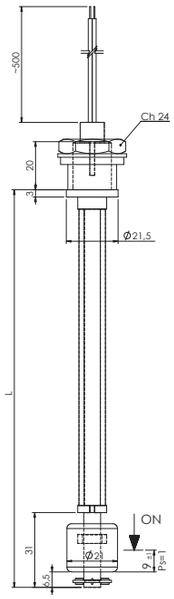

CODICE - *PART NUMBER*

Lunghezza *Lenght*	NERO BLACK / NERO BLACK
L = 164	SPE164F3 - 100
L = 183	SPE183F3 - 100

Per passare da N.C. a N.A. è sufficiente capovolgere il galleggiante
The contact can be converted from N.C. to N.O. by rotating the float upside down

Nel caso di connessioni non isolate devono essere prese le adeguate precauzioni per garantire la distanza minima di sicurezza tra i diversi morsetti.
Per versioni personalizzate (materiali, tipo di cablaggio, lunghezze, temperatura > 80°C, tensione > 50V, ecc.) contattare Euroswitch.
Per un corretto impiego vedere le note generali del catalogo sensori Euroswitch, ultima edizione.

When using non-insulated connections, the necessary precautions must be taken to to ensure the minimum safety distance between the terminals.
For customized version (material, type of cable, lenght, temperature > 80°C, voltage > 50V, etc.) please contact Euroswitch.
For a correct use please refer to "General Notes" in the Euroswitch sensors catalogue, last edition.

Impiego	Oli minerali - Gasolio - Benzina
Fissaggio	Guarnizione ad espansione
Stelo	Nylon
Galleggiante	NBR
Dado	Nylon
Guarnizione ad espansione	Viton (altre a richiesta)
Uscita cablaggio	500 mm PVC
Tipo contatto	Reed N.A./N.C.
Max potenza commut.	40 W
Max corrente commut.	1 A
Max tensione commut.	50 V
Peso specif. liquido	> 0,6
Temp. di funzionamento	-10°C / +80°C
Peso	~ gr 40

Use	Mineral Oils - Diesel fuel - Petrol
Fixing	Expansion gasket
Stem	Nylon
Float	NBR
Nut	Nylon
Expansion gasket	Viton (others on request)
Wiring output	500 mm PVC
Type of contact	Reed N.O./ N.C.
Max switch. capacity	40 W
Max switch. current	1 A
Max switch. voltage	50 V
Fluid specific weight	> 0,6
Working temperature	-10°C / +80°C
Weight	~ gr 40

L'Azienda si riserva la facoltà di apportare modifiche tecniche ai prodotti o di cessarne la produzione senza obbligo di preavviso. *The Company reserves the right to modify the technical features of the products or halt production at any time without notice.*

SENSORE DI LIVELLO ELETTROMAGNETICO
ELECTROMAGNETIC LEVEL SENSOR

P68

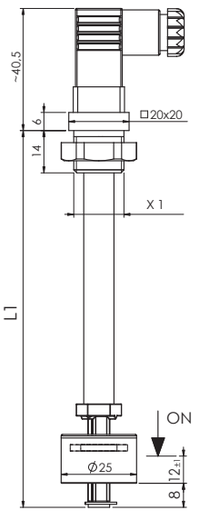

CODICE - *PART NUMBER*

Fissaggio *Fixing* X1	1 — 2	1 C — 3 NC / 2 NO
G 3/8"	P680FC - xxx	P681FC - xxx
M 20 x 1,5	P685FC - xxx	P686FC - xxx
	xxx = L1 in mm	

Per versioni personalizzate (materiali, cablaggio, lunghezze diverse, ecc.) contattare i nostri servizi commerciali.
Per un corretto impiego vedere le note generali del catalogo sensori Euroswitch, ultima edizione.

For customized version (materials cable, different length, etc.) please contact our customer service.
For a correct use please refer to "General Notes" in the Euroswitch sensors catalogue, last edition.

Impiego	Oli minerali - Gasolio - Benzina
Stelo	Nylon
Galleggiante	Polipropilene
Dado	Nylon
Seeger	Bronzo fosforoso
Connettore	a norme UNI EN 175301-803 (DIN43650) P8 micro
Tipo contatto	Reed N.A./N.C. (SPDT)
Max potenza commut.	40 W (3W SPDT)
Max corrente commut.	1 A (0,25A SPDT)
Max tensione commut.	50 V
Grado di protezione	IP 65
Peso specif. liquido	> 0,75
Temp. di funzionamento	-10°C / +80°C
Lunghezze	L1 a richiesta

Use	Mineral oils - Diesel fuel - Petrol
Stem	Nylon
Float	Polypropilene
Nut	Nylon
Seeger	Phosphorouse bronze
Connector	a norme UNI EN 175301-803 (DIN43650) P8 micro
Type of contact	Reed N.O./N.C. (SPDT)
Max switch. capacity	40 W (3W SPDT)
Max switch. current	1 A (0,25A SPDT)
Max switch. voltage	50 V
Protection degree	IP 65
Specific liquid weight	> 0,75
Working temperature	-10°C / +80°C
Lengths	L1 on request

L'Azienda si riserva la facoltà di apportare modifiche tecniche ai prodotti o di cessarne la produzione senza obbligo di preavviso. *The Company reserves the right to modify the technical features of the products or halt production at any time without notice.*

SPF

SENSORE DI LIVELLO ELETTROMAGNETICO
ELECTROMAGNETIC LEVEL SENSOR

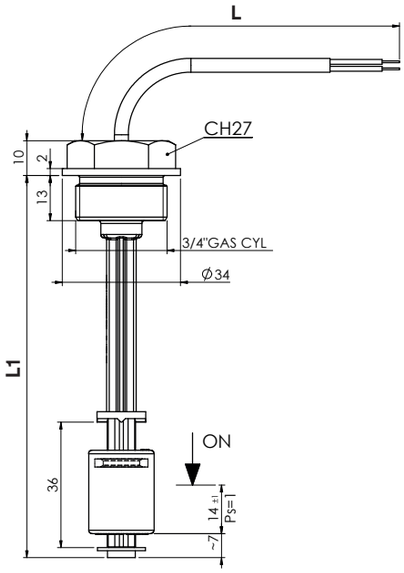

CODICE - *PART NUMBER*

Connessione elettrica *Electrical connection*		BLACK — NC BLUE / NO BROWN
L = 500 mm *fili/wires*	SPF ● - 100	SPF ● - 500
L = 1 mt *cavetto/cable*	SPF ● - 110	SPF ● - 510
L = 2 mt *cavetto/cable*	SPF ● - 120	SPF ● - 520
● **L1 = 074 - 097 - 110 mm**		

Per passare da N.C. a N.A. è sufficiente capovolgere il galleggiante *The contact can be converted from N.C. to N.O. by rotating the float upside down*	Contatto SPDT - *SPDT Contact*

Nel caso di connessioni non isolate devono essere prese le adeguate precauzioni per garantire la distanza minima di sicurezza tra i diversi morsetti. Per versioni personalizzate (materiali, tipo di cablaggio, lunghezze, tensione > 50V, ecc.) contattare Euroswitch. Per un corretto impiego vedere le note generali del catalogo sensori Euroswitch, ultima edizione.

When using non-insulated connections, the necessary precautions must be taken to to ensure the minimum safety distance between the terminals. For customized version (material, type of cable, lenght, voltage > 50V, etc.) please contact Euroswitch. For a correct use please refer to "General Notes" in the Euroswitch sensors catalogue, last edition.

Impiego	Oli minerali - Gasolio - Benzina - Acqua
Fissaggio	3/4"Gas
Stelo	Nylon
Galleggiante	NBR
Tipo contatto	Reed N.A./N.C.
Max potenza commut.	10 W (3W SPDT)
Max corrente commut.	1 A (0,25A SPDT)
Max tensione commut.	50 V
Peso specif. liquido	> 0,7
Temp. di funzionamento	-25°C / +100°C
Peso	~ gr 60

Use	Mineral Oils - Diesel fuel - Petrol - Water
Fixing	3/4"Gas
Stem	Nylon
Float	NBR
Type of contact	Reed N.O./ N.C.
Max switch. capacity	10 W (3W SPDT)
Max switch. current	1 A (0,25A SPDT)
Max switch. voltage	50 V
Fluid specific weight	> 0,7
Working temperature	-25°C / +100°C
Weight	~ gr 60

L'Azienda si riserva la facoltà di apportare modifiche tecniche ai prodotti o di cessarne la produzione senza obbligo di preavviso. *The Company reserves the right to modify the technical features of the products or halt production at any time without notice.*

SENSORE DI LIVELLO ELETTROMAGNETICO PER SERBATOI ESTRAIBILI
ELECTROMAGNETIC LEVEL SENSOR FOR REMOVABLE TANK

P915

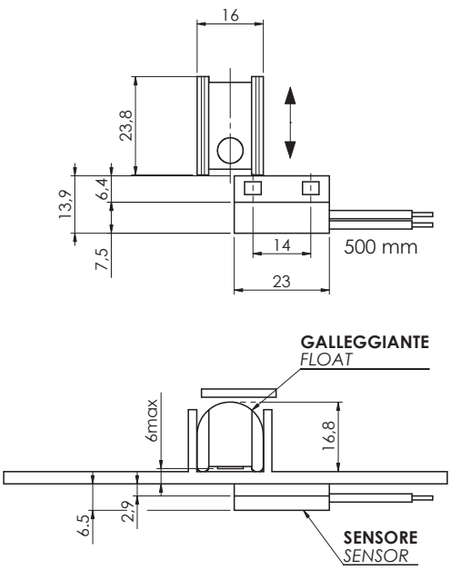

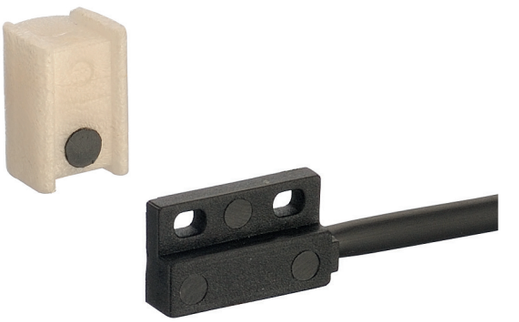

CODICE - *PART NUMBER*

	NERO BLACK — NERO BLACK
Sensore *Sensor*	P915FZ - 100
Galleggiante *Float*	GLL016 - 002

Nel caso di connessioni non isolate devono essere prese le adeguate precauzioni per garantire la distanza minima di sicurezza tra i diversi morsetti.
Per versioni personalizzate (tipo di cablaggio, temperatura > 80°C, tensione > 50V, ecc.) contattare Euroswitch.
Per un corretto impiego vedere le note generali del catalogo sensori Euroswitch, ultima edizione.

When using non-insulated connections, the necessary precautions must be taken to to ensure the minimum safety distance between the terminals.
For customized version (type of cable, temperature > 80°C, voltage > 50V, etc.) please contact Euroswitch.
For a correct use please refer to "General Notes" in the Euroswitch sensors catalogue, last edition.

Impiego	Acqua - Acidi - Detergenti
Stelo	Nylon
Galleggiante	Polipropilene
Uscita cablaggio	500 mm PVC
Tipo contatto	Reed N.A.
Max potenza commut.	10 W
Max corrente commut.	0,5 A
Max tensione commut.	50 V
Peso specif. liquido	> 0,8
Temperatura di funzionamento	-10°C / +80°C
Peso	~ 8/10 gr

Use	Water - Acids - Detergent
Stem	Nylon
Float	Polypropilene
Wiring output	500 mm PVC
Type of contact	Reed N.O
Max switch. capacity	10 W
Max switch. current	0,5 A
Max switch. voltage	50 V
Specific fluid weight	> 0,8
Working temperature	-10°C / +80°C
Weight	~ 8/10 gr

L'Azienda si riserva la facoltà di apportare modifiche tecniche ai prodotti o di cessarne la produzione senza obbligo di preavviso. *The Company reserves the right to modify the technical features of the products or halt production at any time without notice.*

P920

SENSORE DI LIVELLO ELETTROMAGNETICO PER SERBATOI ESTRAIBILI
ELECTROMAGNETIC LEVEL SENSOR FOR REMOVABLE TANK

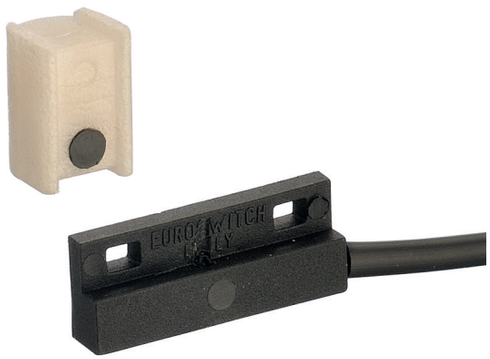

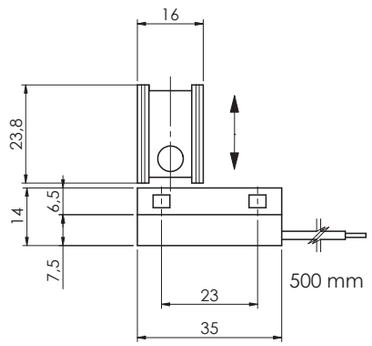

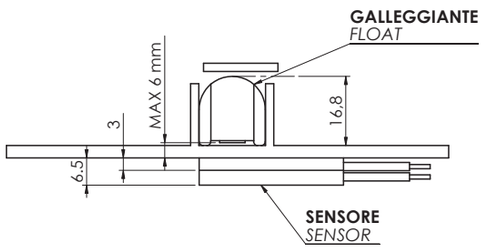

CODICE - *PART NUMBER*

	NERO BLACK / NERO BLACK	ARANCIONE ORANGE — NC MARRONE/BROWN / NO BIANCO/WHITE
Sensore *Sensor*	P920FZ - 100	P920FZ - 500
Galleggiante *Float*	GLL016 - 002	GLL016 - 002

Nel caso di connessioni non isolate devono essere prese le adeguate precauzioni per garantire la distanza minima di sicurezza tra i diversi morsetti.
Per versioni personalizzate (tipo di cablaggio, temperatura > 80°C, tensione > 50V, ecc.) contattare Euroswitch.
Per un corretto impiego vedere le note generali del catalogo sensori Euroswitch, ultima edizione.

When using non-insulated connections, the necessary precautions must be taken to to ensure the minimum safety distance between the terminals.
For customized version (type of cable, temperature > 80°C, voltage > 50V, etc.) please contact Euroswitch.
For a correct use please refer to "General Notes" in the Euroswitch sensors catalogue, last edition.

Impiego	Acqua - Acidi - Detergenti
Stelo	Nylon
Galleggiante	Polipropilene
Uscita cablaggio	500 mm PVC
Tipo contatto	Reed N.A. / SPDT
Max potenza commut.	40 W (3W SPDT)
Max corrente commut.	1 A (0,25A SPDT)
Max tensione commut.	50 V
Peso specif. liquido	> 0,8
Temperatura di funzionamento	-10°C / +80°C
Peso	~ 10 gr

Use	Water - Acids - Detergent
Stem	Nylon
Float	Polypropilene
Wiring output	500 mm PVC
Type of contact	Reed N.O. / SPDT
Max switch. capacity	40 W (3W SPDT)
Max switch. current	1 A (0,25A SPDT)
Max switch. voltage	50 V
Specific fluid weight	> 0,8
Working temperature	-10°C / +80°C
Weight	~ 10 gr

L'Azienda si riserva la facoltà di apportare modifiche tecniche ai prodotti o di cessarne la produzione senza obbligo di preavviso. *The Company reserves the right to modify the technical features of the products or halt production at any time without notice.*

SENSORE DI LIVELLO ELETTROMAGNETICO
ELECTROMAGNETIC LEVEL SENSOR

P28

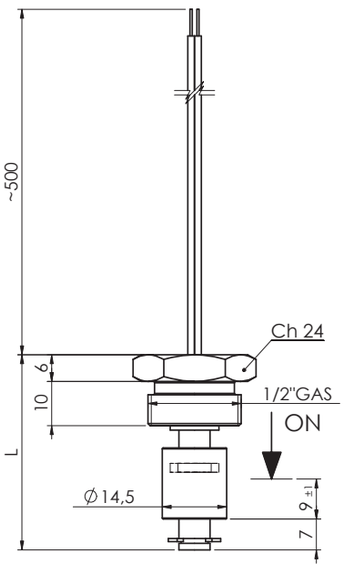

CODICE - *PART NUMBER*

Lunghezza *Lenght*	NERO BLACK / NERO BLACK
L = 44	P28044 - 100
L = 80	P28080 - 100
L = 100	P28100 - 100
L = 150	P28150 - 100

Nel caso di connessioni non isolate devono essere prese le adeguate precauzioni per garantire la distanza minima di sicurezza tra i diversi morsetti.
Per versioni personalizzate (uscita cablaggio, lunghezze diverse, materiali, ecc.) contattare Euroswitch.
Per un corretto impiego vedere le note generali del catalogo sensori Euroswitch, ultima edizione.

When using non-insulated connections, the necessary precautions must be taken to to ensure the minimum safety distance between the terminals.
For customized versions (output cable, different length, materials, etc.) please contact Euroswitch.
For a correct use please refer to "General Notes" in the Euroswitch sensors catalogue, last edition.

Impiego	Oli minerali - Gasolio - Benzina
	Acqua - detergenti
Fissaggio	G 1/2"
Stelo	Ottone
Galleggiante	NBR
Uscita cablaggio	500 mm PVC
Tipo contatto	Reed N.A./N.C.
Max potenza commut.	10 W
Max corrente commut.	0,5 A
Max tensione commut.	50 V
Peso specif. liquido	> 0,7
Temp. di funzionamento	-10°C / +100°C
Peso	~ 50 gr

Use	Mineral oils - Diesel fuel - Petrol
	Water - detergents-
Fixing	G 1/2"
Stem	Brass
Float	NBR
Wiring output	500 mm PVC
Type of contact	Reed N.O./N.C.
Max switch. capacity	10 W
Max switch. current	0,5 A
Max switch. voltage	50 V
Specific liquid weight	> 0,7
Working temperature	-10°C / +100°C
Weight	~ 50 gr

L'Azienda si riserva la facoltà di apportare modifiche tecniche ai prodotti o di cessarne la produzione senza obbligo di preavviso. *The Company reserves the right to modify the technical features of the products or halt production at any time without notice.*

PG29

SENSORE DI LIVELLO ELETTROMAGNETICO
ELECTROMAGNETIC LEVEL SENSOR

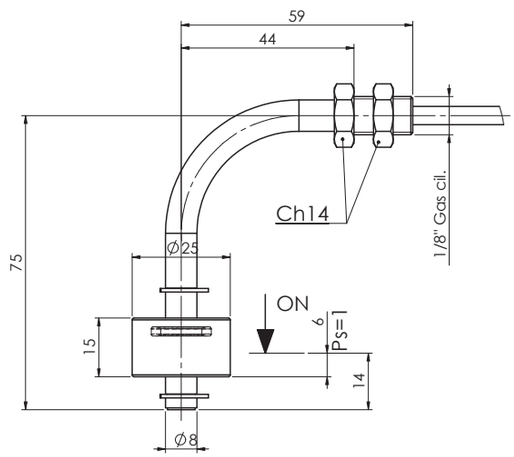

CODICE - *PART NUMBER*

NERO BLACK	NERO BLACK
PG29075-100	

Per passare da N.C. a N.A. è sufficiente capovolgere il galleggiante
The contact can be converted from N.C. to N.O. by rotating the float upside down

Nel caso di connessioni non isolate devono essere prese le adeguate precauzioni per garantire la distanza minima di sicurezza tra i diversi morsetti.
Per versioni personalizzate (uscita cablaggio, lunghezze diverse, materiali, ecc.) contattare Euroswitch.
Per un corretto impiego vedere le note generali del catalogo sensori Euroswitch, ultima edizione.

When using non-insulated connections, the necessary precautions must be taken to to ensure the minimum safety distance between the terminals.
For customized versions (output cable, different length, materials, etc.) please contact Euroswitch.
For a correct use please refer to "General Notes" in the Euroswitch sensors catalogue, last edition.

Impiego	**Oli minerali - Gasolio - Benzina**
	Acqua - detergenti
Fissaggio	**G 1/8"**
Stelo	**Ottone**
Galleggiante	**NBR**
Uscita cablaggio	**500 mm PVC**
Tipo contatto	**Reed N.A./N.C.**
Max potenza commut.	**10 W**
Max corrente commut.	**0,5 A**
Max tensione commut.	**50 V**
Peso specif. liquido	**> 0,7**
Temp. di funzionamento	**-10°C / +100°C**
Peso	**~ 120 gr**

Use	Mineral oils - Diesel fuel - Petrol
	Water - detergents-
Fixing	G 1/8"
Stem	Brass
Float	NBR
Wiring output	500 mm PVC
Type of contact	Reed N.O./N.C.
Max switch. capacity	10 W
Max switch. current	0,5 A
Max switch. voltage	50 V
Specific liquid weight	> 0,7
Working temperature	-10°C / +100°C
Weight	~ 120 gr

L'Azienda si riserva la facoltà di apportare modifiche tecniche ai prodotti o di cessarne la produzione senza obbligo di preavviso. *The Company reserves the right to modify the technical features of the products or halt production at any time without notice.*

SENSORE DI LIVELLO ELETTROMAGNETICO
ELECTROMAGNETIC LEVEL SENSOR

P3x

A richiesta disponibile la versione certificata ATEX
Version ATEX available on request

P30

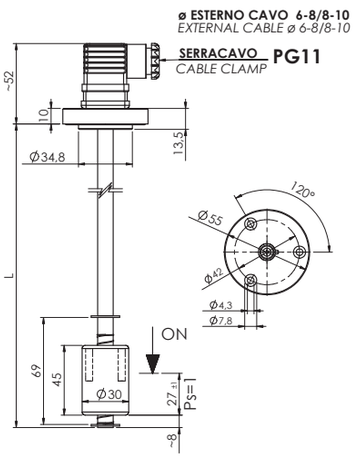

P31

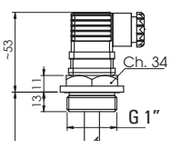

P33

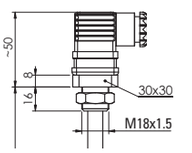

P32

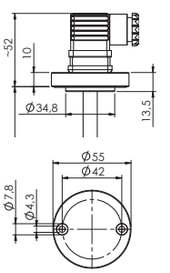

P32P

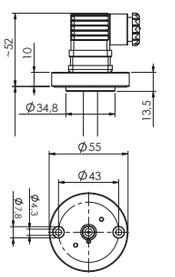

CODICE - *PART NUMBER*

1 — 2	3 C — 2 NC / 1 NO
P3 ▲ ● - 100	P3 ▲ ● - 500

▲ **Fissaggio**		***Fixing***
0	Flangiato 3 fori	*3 holes flanged*
1	Attacco 1" GAS	*1" G Thread*
2	Flangiato 2 fori Ø 42 mm	*3 holes flanged Ø 42 mm*
2P	Flangiato 2 fori Ø 43 mm	*3 holes flanged Ø 43 mm*
3	M 18 X1 ,5	*M 18 X1 ,5*

● **Lunghezza**	***Length mm***
100	350
150	400
200	450
250	500
300	

Per passare da N.C. a N.A. è sufficiente capovolgere il galleggiante
The contact can be converted from N.C. to N.O. by rotating the float upside down

Per versioni personalizzate (lunghezza, temperatura > 100°C, ecc.) contattare Euroswitch.
Per un corretto impiego vedere le note generali del catalogo sensori Euroswitch, ultima edizione.

For customized version (length, temperature > 100°C, etc.) please contact Euroswitch.
For a correct use please refer to "General Notes" in the Euroswitch sensors catalogue, last edition.

Impiego	Oli minerali - Carburanti - Acqua
Fissaggio	Alluminio anodizzato
Stelo	Ottone
Galleggiante	Nylon espanso (per pressioni > di 1 bar si consiglia il galleggiante in NBR)
Seeger	Bronzo fosforoso
O-Ring	NBR
Tipo contatto	Reed N.A./N.C. (SPDT)
Max potenza commut.	80 W (50 W SPDT)
Max corrente commut.	1 A (1 A SPDT)
Max tensione commut.	250 Vac (220 Vac SPDT)
Grado di protezione	IP65
con connettore a norme UNI EN 175301-803 (DIN43650)	
Peso specif. liquido	> 0,75
Temp. di funzionamento	-20°C / +100°C
Peso	~ 160 gr (per L=100 mm)

Use	Mineral oils - Fuels - Water
Fixing	Anodized aluminum
Stem	Brass
Float	Foamed nylon (for pressure > 1 bar use NBR float execution)
Seeger	Phosphorous bronze
O-Ring	NBR
Type of contact	Reed N.O./N.C. (SPDT)
Max switch. capacity	80 W (50 W SPDT)
Max switch. current	1 A (1 A SPDT)
Max switch. voltage	250 Vac (220 Vac SPDT)
Protection degree	IP65
with connector according to UNI EN 175301-803 (DIN43650)	
Fluid specific weight	> 0,75
Working temperature	-20°C / +100°C
Weight	~160 gr (for L=100 mm)

L'Azienda si riserva la facoltà di apportare modifiche tecniche ai prodotti o di cessarne la produzione senza obbligo di preavviso. *The Company reserves the right to modify the technical features of the products or halt production at any time without notice.*

P3x0

SENSORE DI LIVELLO ELETTROMAGNETICO
ELECTROMAGNETIC LEVEL SENSOR

A richiesta disponibile la versione certificata ATEX
Version ATEX available on request

P300

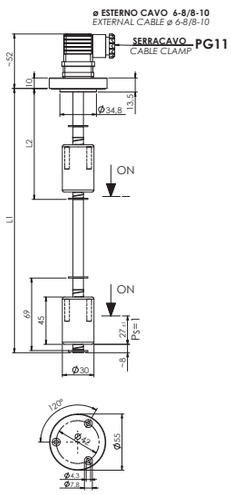

P310

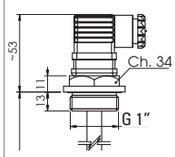

P320

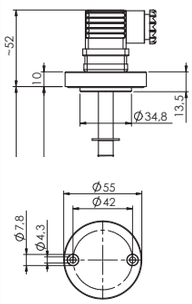

P320P

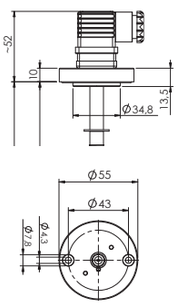

CODICE - *PART NUMBER*

		3 C — 2 - L 2 / 1 - L 1			
Lunghezza *Lenght* **L1** mm	Lunghezza *Lenght* **L2** mm	Flangia Alluminio 3 fori *3 holes Aluminun Flange*	Attacco 1"GAS *Thread G 1"*	Flangia 2 fori int. 42 *2 holes Flange int. 42*	Flangia 2 fori int. 43 *2 holes Flange int. 43*
200	**95**	P300200 - 600	P310200 - 600	P320200 - 600	P320P200 - 600
250	**105**	P300250 - 600	P310250 - 600	P320250 - 600	P320P250 - 600
300	**105**	P300300 - 600	P310300 - 600	P320300 - 600	P320P300 - 600
350	**115**	P300350 - 600	P310350 - 600	P320350 - 600	P320P350 - 600
400	**115**	P300400 - 600	P310400 - 600	P320400 - 600	P320P400 - 600
450	**125**	P300450 - 600	P310450 - 600	P320450 - 600	P320P450 - 600
500	**125**	P300500 - 600	P310500 - 600	P320500 - 600	P320P500 - 600

Per passare da N.C. a N.A. è sufficiente capovolgere il galleggiante - *The contact can be converted from N.C. to N.O. by rotating the float upside down*

Per versioni personalizzate (lunghezza, temperatura > 100°C, ecc.) contattare i nostri Uffici Commerciali.
Per un corretto impiego vedere le note generali del catalogo sensori Euroswitch, ultima edizione.

For customized version (length, temperature > 100°C, etc.) please contact our Customer Service.
For a correct use please refer to "General Notes" in the Euroswitch sensors catalogue, last edition.

Impiego	Oli minerali - Carburanti - Acqua
Fissaggio	Alluminio anodizzato
Stelo	Ottone
Galleggiante	Nylon espanso (per pressioni > di 1 bar si consiglia il galleggiante in NBR)
Seeger	Bronzo fosforoso
O-Ring	NBR
Tipo contatto	Reed N.A./N.C.
Max potenza commut.	80 W
Max corrente commut.	1 A
Max tensione commut.	250 Vac
Grado di protezione	IP65
con connettore a norme UNI EN 175301-803 (DIN43650)	
Peso specif. liquido	> 0,75
Temp. di funzionamento	-20°C / +100°C
Peso	~230 gr (per L= 200 mm)

Use	Mineral oils - Fuels - Water
Fixing	Aluminum anodized
Stem	Brass
Float	Foamed nylon (for pressure > 1 bar use NBR float)
Seeger	Phosphorous bronze
O-Ring	NBR
Type of contact	Reed N.O./N.C.
Max switch. capacity	80 W
Max switch. current	1 A
Max switch. voltage	250 Vac
Protection degree	IP65
with connector according to UNI EN 175301-803 (DIN43650)	
Fluid specific weight	> 0,75
Working temperature	-20°C / +100°C
Weight	~230 gr (for L= 200 mm)

L'Azienda si riserva la facoltà di apportare modifiche tecniche ai prodotti o di cessarne la produzione senza obbligo di preavviso. *The Company reserves the right to modify the technical features of the products or halt production at any time without notice.*

SENSORE DI LIVELLO ELETTROMAGNETICO
ELECTROMAGNETIC LEVEL SENSOR

P34

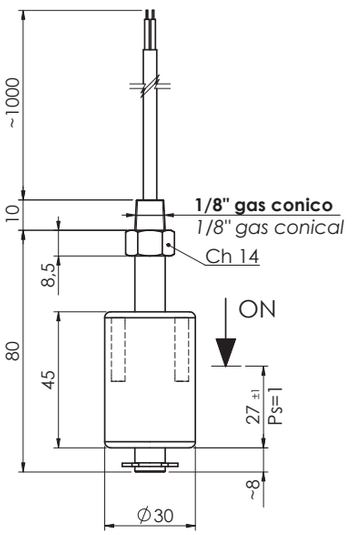

CODICE - *PART NUMBER*

BIANCO/WHITE — BIANCO/WHITE	MARRONE BROWN — NERO/BLACK, BLU/BLUE
P34070 - 100	P34070 - 500
Per passare da N.C. a N.A. è sufficiente capovolgere il galleggiante *The contact can be converted from N.C. to N.O. by rotating the float upside down*	Contatto SPDT - *SPDT Contact*
Il collegamento a terra deve essere garantito dal sistema di montaggio *Grounding must be fasten by assembling system*	

Per versioni personalizzate (lunghezza, temperatura > 100°C, ecc.) contattare Euroswitch.
Nel caso di connessioni non isolate devono essere prese le adeguate precauzioni per garantire la distanza minima di sicurezza tra i diversi morsetti.
Per un corretto impiego vedere le note generali del catalogo sensori Euroswitch, ultima edizione.

For customized version (length, temperature > 100°C, etc.) please contact Euroswitch.
When using non-insulated connections, the necessary precautions must be taken to to ensure the minimum safety distance between the terminals.
For a correct use please refer to "General Notes" in the Euroswitch sensors catalogue, last edition.

Impiego	Oli minerali - Carburanti - Acqua
Fissaggio	1/8" gas conico
Stelo	Ottone
Galleggiante	Nylon espanso (per pressioni > di 1 bar si consiglia il galleggiante in NBR)
Seeger	Bronzo fosforoso
Connessione elettrica	1000 mm Sez. 0,5 mm2 PVC
Tipo contatto	Reed N.A./N.C. (SPDT)
Max potenza commut.	80 W (50 W SPDT)
Max corrente commut.	1 A (1 A SPDT)
Max tensione commut.	250 Vac (220 Vac SPDT)
Peso specif. liquido	> 0,75
Temp. di funzionamento	-20°C / +100°C
Peso	~ gr 85

Use	Mineral oils - Fuels - Water
Fixing	1/8" gas conical
Stem	Brass
Float	Foamed nylon (for pressure > 1 bar use NBR float execution)
Seeger	Phosphorous bronze
Electrical connection	1000 mm section 0,5 mm2 PVC
Type of contact	Reed N.O./N.C. (SPDT)
Max switch. capacity	80 W (50 W SPDT)
Max switch. current	1 A (1 A SPDT)
Max switch. voltage	250 Vac (220 Vac SPDT)
Fluid specific weight	> 0,75
Working temperature	-20°C / +100°C
Weight	~ gr 85

L'Azienda si riserva la facoltà di apportare modifiche tecniche ai prodotti o di cessarne la produzione senza obbligo di preavviso. *The Company reserves the right to modify the technical features of the products or halt production at any time without notice.*

P35

SENSORE DI LIVELLO ELETTROMAGNETICO
ELECTROMAGNETIC LEVEL SENSOR

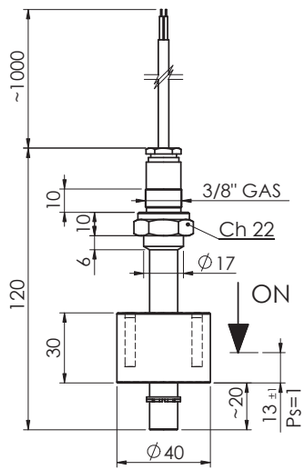

CODICE - *PART NUMBER*

BIANCO/WHITE — BIANCO/WHITE	MARRONE BROWN — NERO/BLACK, BLU/BLUE
P35085 - 100	P35085 - 500
Per passare da N.C. a N.A. è sufficiente capovolgere il galleggiante *The contact can be converted from N.C. to N.O. by rotating the float upside down*	Contatto SPDT - *SPDT Contact*

Il collegamento a terra deve essere garantito dal sistema di montaggio
Grounding must be fasten by assembling system

Per versioni personalizzate (lunghezza, temperatura > 100°C, ecc.) contattare Euroswitch.
Nel caso di connessioni non isolate devono essere prese le adeguate precauzioni per garantire la distanza minima di sicurezza tra i diversi morsetti.
Per un corretto impiego vedere le note generali del catalogo sensori Euroswitch, ultima edizione.

For customized version (length, temperature > 100°C, etc.) please contact Euroswitch.
When using non-insulated connections, the necessary precautions must be taken to to ensure the minimum safety distance between the terminals.
For a correct use please refer to "General Notes" in the Euroswitch sensors catalogue, last edition.

Impiego	Oli minerali - Carburanti - Acqua
Fissaggio	3/8" gas
Stelo	Ottone
Galleggiante	NBR
Seeger	Bronzo fosforoso
Connessione elettrica	1000 mm sez. 0,5 mm2 PVC
Tipo contatto	Reed NA/NC (SPDT)
Max potenza commut.	80W (50W SPDT)
Max corrente commut.	1 A (1A SPDT)
Max tensione commut.	250 Vac (220 Vac SPDT)
Peso specif. liquido	> 0,75
Temp. di funzionamento	-20°C / +100°C
Peso	~ gr 160

Use	Mineral oils - Fuels - Petrol - Water
Fixing	3/8" gas
Stem	Brass
Float	NBR
Seeger	Phosphorous bronze
Electrical connection	1000 mm section 0,5 mm2 PVC
Type of contact	Reed NO/NC (SPDT)
Max switch. capacity	80W (50W SPDT)
Max switch. current	1 A (1A SPDT)
Max switch. voltage	250 Vac (220 Vac SPDT)
Fluid specific weight	> 0,75
Working temperature	-20°C / +100°C
Weight	~ gr 160

L'Azienda si riserva la facoltà di apportare modifiche tecniche ai prodotti o di cessarne la produzione senza obbligo di preavviso. *The Company reserves the right to modify the technical features of the products or halt production at any time without notice.*

SENSORE DI LIVELLO ELETTROMAGNETICO
ELECTROMAGNETIC LEVEL SENSOR

P39

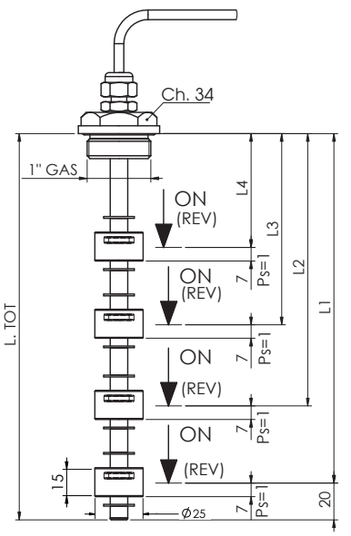

CODICE - *PART NUMBER*

C — L 1 mm / L 2 mm / L 3 mm / L 4 mm

P39 ● - L1 - L2 - L3 - L4

● = L. tot.

Per passare da N.C. a N.A. è sufficiente capovolgere il galleggiante
The contact can be converted from N.C. to N.O. by rotating the float upside down

Per versioni personalizzate (fissaggio, n° dei galleggianti, cablaggio, temperatura > 100°C, ecc.) contattare Euroswitch.
Per un corretto impiego vedere le note generali del catalogo sensori Euroswitch, ultima edizione.

For customized version (fixing, nr. of floats, wiring, temperature > 100°C, etc.) please contact Euroswitch.
For a correct use please refer to "General Notes" in the Euroswitch sensors catalogue, last edition.

Impiego	Oli minerali - Carburanti - Acqua
Fissaggio	1" Gas in Alluminio Anodizzato
Stelo	Ottone
Galleggiante	NBR
Connessione elettrica	cavetto in PVC L = 1 mt.
Seeger	Bronzo fosforoso
O-Ring	NBR
Tipo contatto	Reed N.A./N.C. (SPDT)
Max potenza commut.	40 W
Max corrente commut.	1 A
Max tensione commut.	50 V
Peso specif. liquido	> 0,7
Tem. di funzionamento	-20°C / +100°C

Use	Mineral oils - Fuels - Water
Fixing	Aluminum Anodized 1" Gas
Stem	Brass
Float	NBR
Electrical connection	PVC wire L = 1 mt.
Seeger	Phosphorous bronze
O-Ring	NBR
Type of contact	Reed N.O./N.C. (SPDT)
Max switch. capacity	40 W
Max switch. current	1 A
Max switch. voltage	50 V
Fluid specific weight	> 0,7
Working temperature	-20°C / +100°C

L'Azienda si riserva la facoltà di apportare modifiche tecniche ai prodotti o di cessarne la produzione senza obbligo di preavviso. *The Company reserves the right to modify the technical features of the products or halt production at any time without notice.*

P39D

SENSORE DI LIVELLO ELETTROMAGNETICO
ELECTROMAGNETIC LEVEL SENSOR

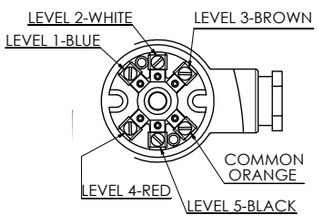

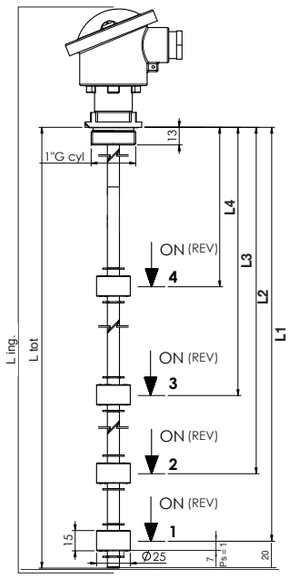

CODICE - *PART NUMBER*

C — L 1 mm / L 2 mm / L 3 mm / L 4 mm

P39D ● - L1 - L2 - L3 - L4

● = L. tot.

Per passare da N.C. a N.A. è sufficiente capovolgere il galleggiante
The contact can be converted from N.C. to N.O. by rotating the float upside down

Per versioni personalizzate (fissaggio, n° dei galleggianti, cablaggio, temperatura > 100°C, ecc.) contattare Euroswitch.
Per un corretto impiego vedere le note generali del catalogo sensori Euroswitch, ultima edizione.

For customized version (fixing, nr. of floats, wiring, temperature > 100°C, etc.) please contact Euroswitch.
For a correct use please refer to "General Notes" in the Euroswitch sensors catalogue, last edition.

Impiego	Oli minerali - Carburanti - Acqua
Fissaggio	1" Gas in Alluminio Anodizzato
Stelo	Ottone
Galleggiante	NBR
Seeger	Bronzo fosforoso
O-Ring	NBR
Tipo contatto	Reed N.A./N.C. (SPDT)
Max potenza commut.	40 W
Max corrente commut.	1 A
Max tensione commut.	50 V
Peso specif. liquido	> 0,7
Tem. di funzionamento	-20°C / +100°C

Use	Mineral oils - Fuels - Water
Fixing	Aluminum Anodized 1" Gas
Stem	Brass
Float	NBR
Seeger	Phosphorous bronze
O-Ring	NBR
Type of contact	Reed N.O./N.C. (SPDT)
Max switch. capacity	40 W
Max switch. current	1 A
Max switch. voltage	50 V
Fluid specific weight	> 0,7
Working temperature	-20°C / +100°C

L'Azienda si riserva la facoltà di apportare modifiche tecniche ai prodotti o di cessarne la produzione senza obbligo di preavviso. *The Company reserves the right to modify the technical features of the products or halt production at any time without notice.*

SENSORE DI LIVELLO ELETTROMAGNETICO
ELECTROMAGNETIC LEVEL SENSOR

P40

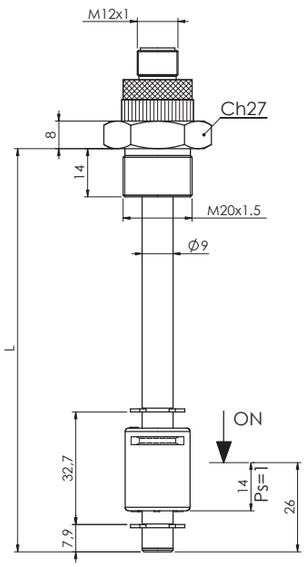

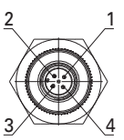

CODICE - *PART NUMBER*

1 — 2	1 C — 2 NC / 3 NO
P40 ● - 100	P40 ● - 500

● **Lunghezza** ***Length mm***
100 / 200 / 300 / 400 / 500

Per versioni personalizzate (uscita cablaggio, lunghezze diverse, materiali, ecc.) contattare Euroswitch.

For customized versions (output cable, different length, materials, etc.) please contact Euroswitch.

Impiego	Oli minerali - Gasolio - Benzina
	Acqua - detergenti
Fissaggio	M20x1,5 (altri a richiesta)
Stelo	Ottone
Galleggiante	NBR
Connettore	M12x1
Tipo di contatto	Reed N.A./N.C. (a richiesta SPDT)
Max potenza commut.	10 W (3 W SPDT)
Max corrente commut.	0,5 A (0,25 A SPDT)
Max tensione commut.	50 V
Peso specif. liquido	> 0,7
Temp. di funzionamento	-10°C / +100°C

Use	Mineral oils - Diesel fuel - Petrol
	Water - detergents-
Fixing	M20x1,5 (other on request)
Stem	Brass
Float	NBR
Connector	M12x1
Type of contact	Reed N.O./N.C. (on request SPDT)
Max switch. capacity	10 W (3 W SPDT)
Max switch. current	0,5 A (0,25 A SPDT)
Max switch. voltage	50 V
Specific liquid weight	> 0,7
Working temperature	-10°C / +100°C

L'Azienda si riserva la facoltà di apportare modifiche tecniche ai prodotti o di cessarne la produzione senza obbligo di preavviso. *The Company reserves the right to modify the technical features of the products or halt production at any time without notice.*

PG30

SENSORE DI LIVELLO ELETTROMAGNETICO
ELECTROMAGNETIC LEVEL SENSOR

A richiesta disponibile la versione certificata ATEX
Version ATEX available on request

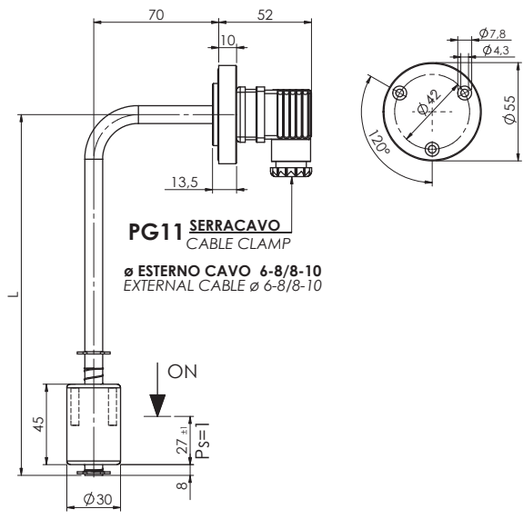

CODICE - *PART NUMBER*

Lunghezza *Lenght* mm	1 — 2	3 C — 2 NC / 1 NO
103	PG30103 - 100	PG30103 - 500
200	PG30200 - 100	PG30200 - 500
250	PG30250 - 100	PG30250 - 500
300	PG30300 - 100	PG30300 - 500
350	PG30350 - 100	PG30350 - 500

Per passare da N.C. a N.A. è sufficiente capovolgere il galleggiante *The contact can be converted from N.C. to N.O. by rotating the float upside down*	Contatto SPDT - *SPDT Contact*

Per versioni personalizzate (lunghezza, temperatura > 100°C, ecc.) contattare i nostri Uffici Commerciali.
Per un corretto impiego vedere le note generali del catalogo sensori Euroswitch, ultima edizione.

For customized version (length, temperature > 100°C, etc.) please contact our Customer Service.
For a correct use please refer to "General Notes" in the Euroswitch sensors catalogue, last edition.

Impiego	Oli minerali - Carburanti
Montaggio	Laterale
Fissaggio	Flangia in Alluminio 3 fori
Stelo	Ottone
Galleggiante	Nylon espanso (per pressioni > di 1 bar si consiglia il galleggiante in NBR)
Seeger	Bronzo fosforoso
O-Ring	NBR
Tipo contatto	Reed N.A./ N.C. (SPDT)
Max potenza commut.	80 W (50 W SPDT)
Max corrente commut.	1 A (1 A SPDT)
Max tensione commut.	250 Vac (220 Vac SPDT)
Grado di protezione	IP65
con connettore a norme UNI EN 175301-803 (DIN43650)	
Peso specif. liquido	> 0,75
Temp. di funzionamento	-20°C / +100°C
Peso	~ 180 gr

Use	Mineral oils - Fuels
Mounting	Lateral
Fixing	3 Holes Aluminum flange
Stem	Brass
Float	Foamed nylon (for pressure > 1 bar use NBR float)
Seeger	Phosphorous bronze
O-Ring	NBR
Type of contact	Reed N.O./N.C. (SPDT)
Max switch. capacity	80 W (50 W SPDT)
Max switch. current	1 A (1 A SPDT)
Max switch. voltage	250 Vac (220 Vac SPDT)
Protection degree	IP65
with connector according to UNI EN 175301-803 (DIN43650)	
Fluid specific weight	> 0,75
Working temperature	-20°C / +100°C
Weight	~ 180 gr

L'Azienda si riserva la facoltà di apportare modifiche tecniche ai prodotti o di cessarne la produzione senza obbligo di preavviso. *The Company reserves the right to modify the technical features of the products or halt production at any time without notice.*

SENSORE DI LIVELLO ELETTROMAGNETICO MODULARE COMPONIBILE
MODULAR COMPONIBLE ELECTROMAGNETIC LEVEL SENSOR

PK

PK30

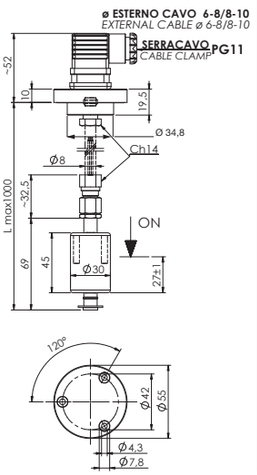

PK31

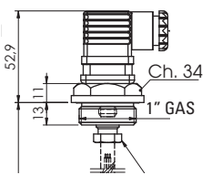

PK32

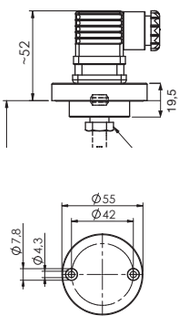

PK32P

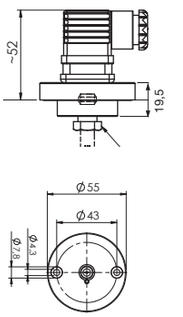

CODICE - *PART NUMBER*

Flangia - *Flange*	1 — 2	ARANCIONE ORANGE 3 C — 2 NC MARRONE/BROWN, 1 NO BIANCO/WHITE
3 fori - 3 holes	PK30082 - 100	PK30082 - 500
1" Gas	PK31082 - 100	PK31082 - 500
2 fori - 2 holes	PK32082 - 100	PK32082 - 500

Per passare da N.C. a N.A. è sufficiente capovolgere il galleggiante *The contact can be converted from N.C. to N.O. by rotating the float upside down*	Contatto SPDT - *SPDT Contact*

Il sensore PK è componibile unendo le due parti con tubo in ottone diametro 8 x 6 mm, tramite gli opportuni raccordi ad ogiva in dotazione. Il tubo è a cura del cliente. Il collegamento a terra deve essere garantito dal sistema di montaggio
PK level sensor can be built by the customer connecting the two parts of the semsor with a brass tube 8 x 6 mm diameter, using the olive fittings provided. The tube must be provided by the customer. Grounding must be fasten by assembling system

Per versioni personalizzate (temperatura > 100°C, ecc.) contattare i nostri Uffici Commerciali.
Per un corretto impiego vedere le note generali del catalogo sensori Euroswitch, ultima edizione.

For customized version (temperature > 100°C, etc.) please contact our Customer Service.
For a correct use please refer to "General Notes" in the Euroswitch sensors catalogue, last edition.

Impiego	Oli minerali - Carburanti - Acqua
Fissaggio	PK 30 Flangia in Alluminio 3 fori
	PK 31 Filettatura 1" gas in Alluminio
	PK 32 Flangia in Alluminio 2 fori
Galleggiante	Nylon espanso (per pressioni > di 1 bar si consiglia il galleggiante in NBR)
Seeger	Bronzo fosforoso
Tipo contatto	Reed N.A./N.C. (SPDT)
Max potenza commut.	80 W (50 W SPDT)
Max corrente commut.	1 A (1 A SPDT)
Max tensione commut.	250 Vac (220 Vac SPDT)
Grado di protezione	IP65
con connettore a norme UNI EN 175301-803 (DIN43650)	
Peso specif. liquido	> 0,75
Temp. di funzionamento	-20°C / +100°C
Peso	~ 220 gr

Use	Mineral oils - Fuels - Water
Fixing	PK 30 3 holes Aluminum flange
	PK 31 1" gas Aluminum thread
	PK 32 2 holes Aluminum flange
Float	Foamed nylon (for pressure > 1 bar use NBR float)
Seeger	Phosphorous bronze
Type of contact	Reed N.O./N.C. (SPDT)
Max switch. capacity	80 W (50 W SPDT)
Max switch. current	1 A (1 A SPDT)
Max switch. voltage	250 Vac (220 Vac SPDT)
Protection degree	IP65
with connector according to UNI EN 175301-803 (DIN43650)	
Fluid specific weight	> 0,75
Working temperature	-20°C / +100°C
Weight	~ 220 gr

L'Azienda si riserva la facoltà di apportare modifiche tecniche ai prodotti o di cessarne la produzione senza obbligo di preavviso. *The Company reserves the right to modify the technical features of the products or halt production at any time without notice.*

PKT SENSORE ELETTROMAGNETICO MODULARE COMPONIBILE CON TERMOSTATO
MODULAR COMPONIBLE ELECTROMAGNETIC SENSOR WITH THERMOSTAT

PKT30

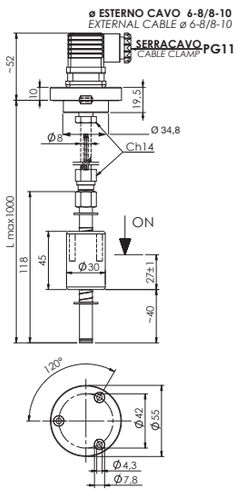

PKT31

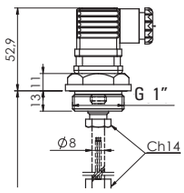

PKT32

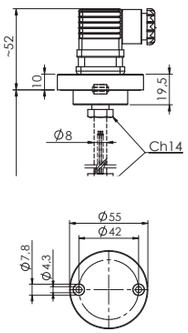

Flangia - *Flange*	**CODICE** - *PART NUMBER*
	3 C ARANCIONE / ORANGE — 2 LIVELLO BIANCO / WHITE; 1 TERMOSTATO MARRONE / BROWN
3 fori - 3 holes	PKT30082 - ABB
1" Gas	PKT31082 - ABB
2 fori - 2 holes	PKT32082 - ABB

A = contatto elettrico del termostato *Thermostat electric contact* 1 = N.O. 2 = N.C.

BB = Temperatura in °C del termostato *Thermostat temperature in °C* 40/50/60/70/80°C

Per passare da N.C. a N.A. è sufficiente capovolgere il galleggiante
The contact can be converted from N.C. to N.O. by rotating the float upside down

Il sensore PK è componibile unendo le due parti con tubo in ottone diametro 8 x 6 mm, tramite gli opportuni raccordi ad ogiva in dotazione. Il tubo è a cura del cliente. Il collegamento a terra deve essere garantito dal sistema di montaggio
PK level sensor can be built by the customer connecting the two parts of the semsor with a brass tube 8 x 6 mm diameter, using the olive fittings provided. The tube must be provided by the customer. Grounding must be fasten by assembling system

Per versioni personalizzate (temperatura > 100°C, ecc.) contattare i nostri Uffici Commerciali.
Per un corretto impiego vedere le note generali del catalogo sensori Euroswitch, ultima edizione.

For customized version (temperature > 100°C, etc.) please contact our Customer Service.
For a correct use please refer to "General Notes" in the Euroswitch sensors catalogue, last edition.

Impiego	Oli minerali - Carburanti - Acqua
Fissaggio	Alluminio anodizzato
Galleggiante	Nylon espanso (per pressioni > di 1 bar si consiglia il galleggiante in NBR)
Seeger	Bronzo fosforoso
Tipo contatto	Reed N.A./N.C. (SPDT) - Termostato
Max potenza commut.	80 W (50 W SPDT)
Max corrente commut.	1 A (1 A SPDT)
Max tensione commut.	250 Vac (220 Vac SPDT)
Grado di protezione	IP65
con connettore a norme UNI EN 175301-803 (DIN43650)	
Peso specif. liquido	> 0,75
Temp. di funzionamento	-20°C / +100°C
Peso	~ 220gr

Use	Mineral oils - Fuels - Water
Fixing	Anodized Aluminum
Float	Foamed nylon (for pressure > 1 bar use NBR float)
Seeger	Phosphorous bronze
Type of contact	Reed N.O./N.C. (SPDT) - Thermostat
Max switch. capacity	80 W (50 W SPDT)
Max switch. current	1 A (1 A SPDT)
Max switch. voltage	250 Vac (220 Vac SPDT)
Protection degree	IP65
with connector according to UNI EN 175301-803 (DIN43650)	
Fluid specific weight	> 0,75
Working temperature	-20°C / +100°C
Weight	~ 220 gr

L'Azienda si riserva la facoltà di apportare modifiche tecniche ai prodotti o di cessarne la produzione senza obbligo di preavviso. *The Company reserves the right to modify the technical features of the products or halt production at any time without notice.*

SENSORE DI LIVELLO ELETTROMAGNETICO CON NTC
ELECTROMAGNETIC LEVEL SENSOR WITH NTC

PN

PN30

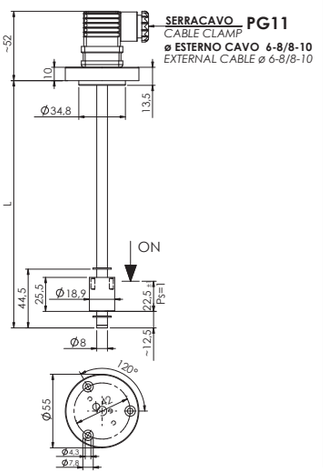

PN31

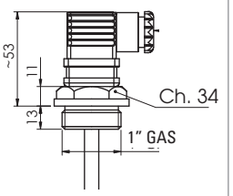

PN32

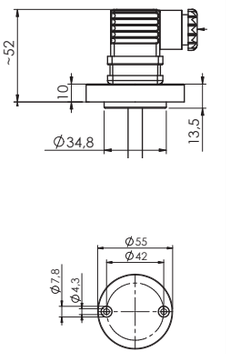

PN32P

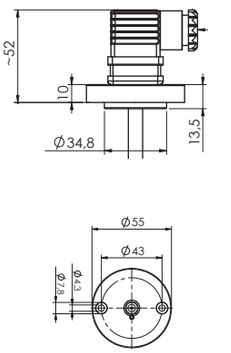

CODICE - *PART NUMBER*

senza liquido - temperatura ambiente *wuthout liquid - ambient temperature*

PN3 ▲ ● - NTC

▲ **Fissaggio**	***Fixing***
0 Flangiato 3 fori	*3 holes flanged*
1 Attacco 1" GAS	*1" G Thread*
2 Flangiato 2 fori Ø 42 mm	*3 holes flanged Ø 42 mm*
2P Flangiato 2 fori Ø 43 mm	*3 holes flanged Ø 43 mm*

● **Lunghezza** ***Length mm***

In multipli di 50 mm
Multiple of 50 mm

150 - 200 - 250 - 300 mm

NTC = Ohm value of sensor

Per versioni personalizzate (lunghezza, temp. > 100°C, tensione > 50 V, ecc.) contattare i nostri Uffici Commerciali.
Per un corretto impiego vedere le note generali del catalogo sensori Euroswitch, ultima edizione.

For customized version (length, temp. > 100°C, voltage > 50 V, etc.) please contact our Customer Service.
For a correct use please refer to "General Notes" in the Euroswitch sensors catalogue, last edition.

Impiego	Oli minerali - Carburanti - Acqua
Fissaggio	Alluminio Anodizzato
Stelo	Alluminio anticorodal
Galleggiante	Nylon espanso (per pressioni > di 1 bar si consiglia il galleggiante in NBR)
Seeger	Bronzo fosforoso
Tipo contatto	Reed N.A. / N.C. - NTC
Max potenza commut. del reed	20 W
Max corrente commut. del reed	1 A
Max tensione commut. del reed	< 50 Vac
Grado di protezione	IP65
con connettore a norme UNI EN 175301-803 (DIN43650)	
Peso specif. liquido	> 0,75
Temp. di funzionamento	-20°C / +100°C
Sensore NTC	a richiesta

Use	Mineral oils - Fuels - Water
Connection	Anodized Aluminum
Stem	Alluminum anticorodal
Float	Foamed nylon (for pressure > 1 bar use NBR float)
Seeger	Phosphorous bronze
Type of contact	Reed N.O. / N.C. - NTC
Max reed switch. capacity	20 W
Max reed switch. current	1 A
Max reed switch. voltage	<50 Vac
Protection degree	IP65
with connector according to UNI EN 175301-803 (DIN43650)	
Fluid specific weight	> 0,75
Working temperature	-20°C / +100°C
NTC Sensor	on request

L'Azienda si riserva la facoltà di apportare modifiche tecniche ai prodotti o di cessarne la produzione senza obbligo di preavviso. *The Company reserves the right to modify the technical features of the products or halt production at any time without notice.*

PT

SENSORE DI LIVELLO ELETTROMAGNETICO CON TERMOSTATO
ELECTROMAGNETIC LEVEL SENSOR WITH THERMOSTAT

PT30

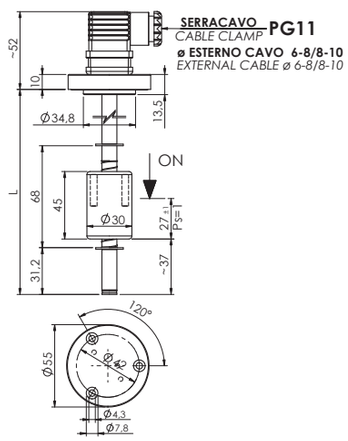

PT31

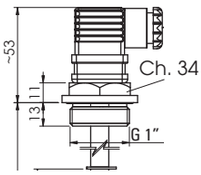

PT32

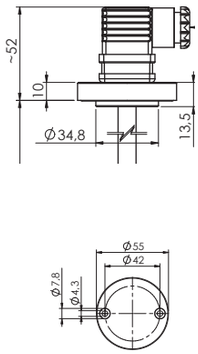

PT32P

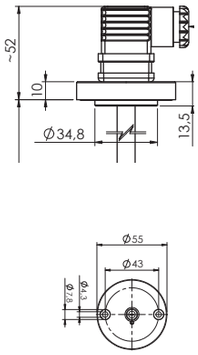

CODICE - *PART NUMBER*

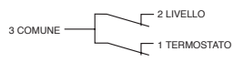

PT3 ▲ ● - ABB

▲ Fissaggio	*Fixing*
0 Flangiato 3 fori	*3 holes flanged*
1 Attacco 1" GAS	*1" G Thread*
2 Flangiato 2 fori Ø 42 mm	*3 holes flanged Ø 42 mm*
2P Flangiato 2 fori Ø 43 mm	*3 holes flanged Ø 43 mm*

● **Lunghezza** ***Length mm***

In multipli di 50 mm
Multiple of 50 mm

150 - 200 - 250 - 300 - 350
400 - 450 - 500 mm

A = contatto elettrico del termostato *Thermostat electric contact* 1 = N.O. 2 = N.C.

BB = Temperatura in °C del termostato *Thermostat temperature in °C* 40/50/60/70/80°C

Per passare da N.C. a N.A. è sufficiente capovolgere il galleggiante
The contact can be converted from N.C. to N.O. by rotating the float upside down

Per versioni personalizzate (lunghezza, temperatura > 100°C, ecc.) contattare i nostri Uffici Commerciali.
Per un corretto impiego vedere le note generali del catalogo sensori Euroswitch, ultima edizione.

For customized version (length, temperature > 100°C, etc.) please contact our Customer Service.
For a correct use please refer to "General Notes" in the Euroswitch sensors catalogue, last edition.

Impiego	Oli minerali - Carburanti - Acqua
Fissaggio	Alluminio Anodizzato
Stelo	Ottone
Galleggiante	Nylon espanso (per pressioni > di 1 bar si consiglia il galleggiante in NBR)
Seeger	Bronzo fosforoso
O-Ring	NBR
Tipo contatto	Reed N.A./N.C. - Termostato
Max potenza commut.	80 W
Max corrente commut.	1 A
Max tensione commut.	250 Vac
Grado di protezione	IP65
con connettore a norme UNI EN 175301-803 (DIN43650)	
Peso specif. liquido	> 0,75
Temp. di funzionamento	-20°C / +100°C

Use	Mineral oils - Fuels - Water
Fixing	Anodizrd Aluminum
Stem	Brass
Float	Foamed nylon (for pressure > 1 bar use NBR float)
Seeger	Phosphorous bronze
O-Ring	NBR
Type of contact	Reed N.A./N.C. - Thermostat
Max switch. capacity	80 W
Max switch. current	1 A
Max switch. voltage	250 Vac
Protection degree	IP65
with connector according to UNI EN 175301-803 (DIN43650)	
Fluid specific weight	> 0,75
Working temperature	-20°C / +100°C

L'Azienda si riserva la facoltà di apportare modifiche tecniche ai prodotti o di cessarne la produzione senza obbligo di preavviso. *The Company reserves the right to modify the technical features of the products or halt production at any time without notice.*

SENSORE DI LIVELLO ELETTROMAGNETICO MODULARE
MODULAR ELECTROMAGNETIC LEVEL SENSOR

IMM

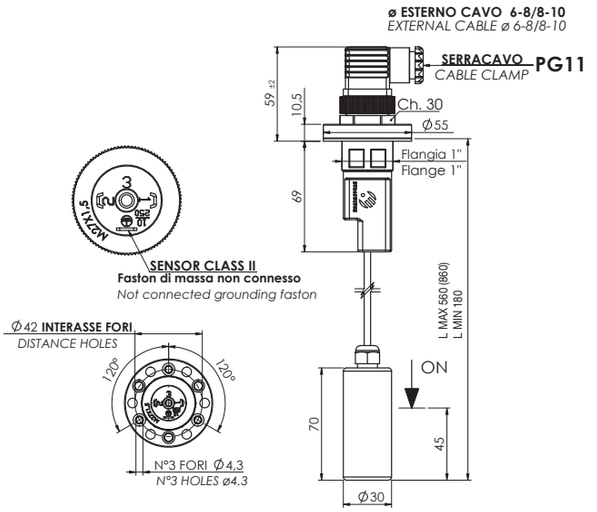

CODICE - *PART NUMBER*

Lunghezza /*Lenght* mm	1 — 2	3 C — 2 NC / 1 NO
L = 560	IMM500 - 100	IMM500 - 500
L = 860	IMM860 - 100	IMM860 - 500

Sensore di livello modulare nel quale il punto di intervento è personalizzabile, da un minimo di circa 180mm sino ad un massimo di 560mm (860mm), semplicemente tagliando lo stelo alla lunghezza desiderata e fissandolo al galleggiante tramite l'apposito raccordo ad espansione. Il sensore integra inoltre, in un unico codice, le seguenti opzioni per il fissaggio; Flangia a 2, 3 oppure 6 fori, ed attacco filettato da 1". Può essere utilizzato anche in fluidi inquinati da particelle ferrose in quanto il magnete è nella parte superiore del sensore e quindi non entra in contatto con il fluido da controllare.

Modular level sensor with adjustable indication level from minimum 180mm up to 560mm (860mm). The intervention point can be adjusted just by cutting the rod off to the required length and securing it with the push in fitting system. Can be fixed using flange with 2,3 or 6 holes and also with thread 1". Can also be used in fluids with ferrous particles because the magnet is at the top of the sensor and does not come into contact with the liquid.

Per un corretto impiego vedere le note generali del catalogo sensori Euroswitch, ultima edizione.
For a correct use please refer to "General Notes" in the Euroswitch sensors catalogue, last edition.

Impiego	Oli minerali - Carburanti
Fissaggio	Flangia in Nylon 2 - 3 - 6 fori
	Attacco filettato G 1"
Stelo	Acciaio inox aisi 316L
Galleggiante	NBR
Guarnizione	Viton
Tipo contatto	Reed SPST/SPDT
Max potenza commut.	80 W (50W SPDT)
Max corrente commut.	1 A
Max tensione commut.	250 Vac (220 Vac SPDT)
Grado di protezione	IP65
con connettore a norme UNI EN 175301-803 (DIN43650)	
Peso specif. liquido	> 0,85 con L max
Temp. di funzionamento	-15°C/+100°C
Peso	~ gr 145

Use	Mineral oils - Fuels
Fixing	2 - 3 - 6 holes Nylon flange
	G 1" thread
Stem	Stainless steel aisi 316L
Float	NBR
Gasket	Viton
Type of contact	Reed SPST/SPDT
Max switch. capacity	80 W (50W SPDT)
Max switch. current	1 A
Max switch. voltage	250 Vac (220 Vac SPDT)
Protection degree	IP65
with connector according to UNI EN 175301-803 (DIN43650)	
Fluid specific weight	> 0,85 with L max
Working temperature	-15°C/+100°C
Weight	~ gr 145

L'Azienda si riserva la facoltà di apportare modifiche tecniche ai prodotti o di cessarne la produzione senza obbligo di preavviso. *The Company reserves the right to modify the technical features of the products or halt production at any time without notice.*

IMK

SENSORE DI LIVELLO ELETTROMAGNETICO MODULARE COMPONIBILE
MODULAR COMPONIBLE ELECTROMAGNETIC LEVEL SENSOR

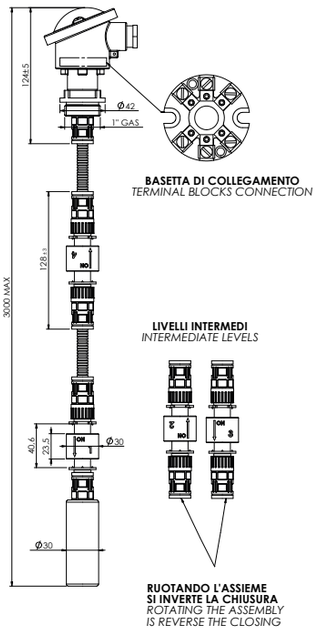

CODICE - *PART NUMBER*

n° di interventi *n° of switches*	1 — 2
1	IMK021 - 101
2	IMK021 - 102
3	IMK021 - 103
4	IMK021 - 104
5	IMK021 - 105

* Per passare da N.C. a N.A. è sufficiente capovolgere il galleggiante ad eccezione del livello minimo
** The contact can be converted from N.C. to N.O. by rotating the float upside down excluding minimum level*

Questo sistema permette di realizzare in brevissimo tempo un sensore magnetico a più livelli (da 1 a 5) semplicemente collegando in successione, tramite un tubo flessibile, dei moduli dotati di raccordi ad attacco rapido. Tutta l'operazione viene eseguita manualmente con il solo taglio del tubo flessibile alle lunghezze desiderate. La flessibilità del sistema permette inoltre di immagazzinare in uno spazio ridotto sensori lunghi anche vari metri.

This system can be used to make up a multi level (1-5) magnetic sensor very qickly merely by connetting the modules in succession with a push-in fitting using a hose pipe. The entire operation can be done by hand to the desired lenght. With this extremely flexible tube system long sensors can be stored in a reduced space.

Contattare Euroswitch per maggiori informazioni sulle versioni disponibili.
Per un corretto impiego vedere le note generali del catalogo sensori Euroswitch, ultima edizione.

Please contact Euroswitch for further information on the versions available.
For a correct use please refer to "General Notes" in the Euroswitch sensors catalogue, last edition.

Impiego	Oli minerali - Carburanti
Stelo	Nylon
Fissaggio	Flangia in Al 1" gas
Tubo flessibile	Nylon
Galleggiante	NBR
Grado di protezione	IP65
Peso specifico min liquido	> 0,6
Seeger	Nylon
Raccordi	Nylon
Connessione elettrica	Basetta DINB con custodia
Tipo di contatto	Reed
Max potenza commut.	12 W/VA
Max corrente commut.	1A
Max tensione commut.	< 50
Temperatura di funz.	-10/+80°C

Use	Mineral oils - Fuel
Stem	Nylon
Fixing	1" gas Al flange
Flexible tube	Nylon
Float	NBR
Protection degree	IP65
Fluid specific weight	> 0,6
Seeger	Nylon
Connection	Nylon
Electrical connect	Terminal blocks DINB
Type of contact	Reed
Max switch. capacity	12 W/VA
Max switch. current	1A
Max switch. voltage	< 50
Working temperature	-10/+80°C

L'Azienda si riserva la facoltà di apportare modifiche tecniche ai prodotti o di cessarne la produzione senza obbligo di preavviso. *The Company reserves the right to modify the technical features of the products or halt production at any time without notice.*

SENSORE DI LIVELLO ELETTROMAGNETICO
ELECTROMAGNETIC LEVEL SENSOR

IMP

A richiesta disponibile la versione certificata ATEX
ATEX version available on request

A richiesta disponibile la versione per alta temperatura
High Temperature version available on request

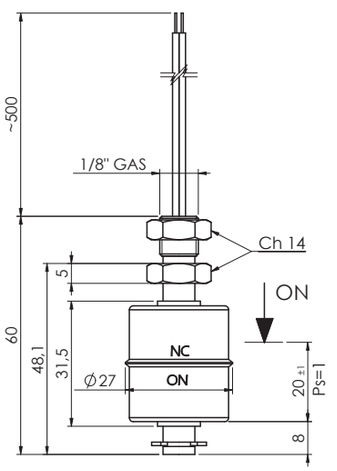

CODICE - *PART NUMBER*

1 — 2	C NERO/BLACK — NC BLU/BLUE / NO MARRONE/BROWN
IMP060 - 100	IMP060 - 500

Per passare da N.C. a N.A. è sufficiente capovolgere il galleggiante *The contact can be converted from N.C. to N.O. by rotating the float upside down*	Contatto SPDT - *SPDT Contact*

Il collegamento a terra deve essere garantito dal sistema di montaggio
Grounding must be fasten by assembling system

Per versioni personalizzate (tipo di cablaggio, temperatura > 100°C, ecc.) contattare i nostri Uffici Commerciali.
Nel caso di connessioni non isolate devono essere prese le adeguate precauzioni per garantire la distanza minima di sicurezza tra i diversi morsetti.
Per un corretto impiego vedere le note generali del catalogo sensori Euroswitch, ultima edizione.

For customized version (type of cable, temperature > 100°C, etc.) please contact our Customer Service.
When using non-insulated connections, the necessary precautions must be taken to ensure the minimum safety distance between the terminals.
For a correct use please refer to "General Notes" in the Euroswitch sensors catalogue, last edition.

Impiego	Acqua - Olio - Acidi - Carburanti
	(Fluidi alimentari a richiesta)
Fissaggio	1/8" gas
Stelo	Inox aisi 304
Galleggiante	Inox aisi 316
Dado	Inox aisi 304
Seeger	Inox aisi 316
Uscita cablaggio	500 mm (Altre a richiesta)
Tipo contatto	Reed N.A./N.C. (SPDT)
Max potenza commut.	40W (3W SPDT)
Max corrente commut.	1A (0,25A SPDT)
Max tensione commut.	250 Vac (50V SPDT)
Peso specif. liquido	> 0,8
Temp. di funzionamento	-20°C / +100°C (HT -20°C / +200°C)
Peso	~ 35 gr

Use	Water - Oil - Acids - Fuels
	(Alimentary liquids on request)
Fixing	1/8" gas
Stem	Stainless steel aisi 304
Float	Stainless steel aisi 316
Nut	Stainless steel aisi 304
Seeger	Stainless steel aisi 316
Wiring output	500 mm (Others on request)
Type of contact	Reed N.O./N.C. (SPDT)
Max switch. capacity	40W (3W SPDT)
Max switch. current	1A (0,25A SPDT)
Max switch. voltage	250 Vac (50V SPDT)
Fluid specific weight	> 0,8
Working temperature	-20°C / +100°C(HT -20°C / +200°C)
Weight	~ 35 gr

L'Azienda si riserva la facoltà di apportare modifiche tecniche ai prodotti o di cessarne la produzione senza obbligo di preavviso. *The Company reserves the right to modify the technical features of the products or halt production at any time without notice.*

IMx

SENSORE DI LIVELLO ELETTROMAGNETICO
ELECTROMAGNETIC LEVEL SENSOR

A richiesta disponibile la versione certificata ATEX
ATEX version available on request

A richiesta disponibile la versione per alta temperatura
High Temperature version available on request

IMG

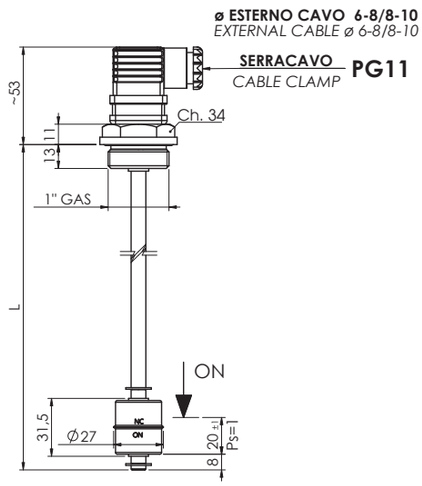

IMF

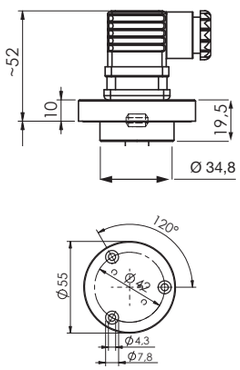

IMFP

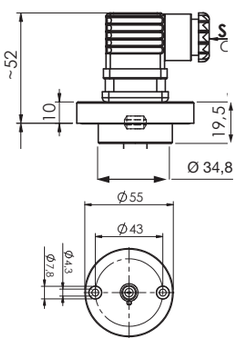

CODICE - *PART NUMBER*

1 — 2	3 C — 2 NC / 1 NO
IM ▲ ● - 100	IM ▲ ● - 500

▲ **Fissaggio**	***Fixing***
F Flangiato 3 fori	*3 holes flanged*
G Attacco 1" GAS	*1" G Thread*
FP Flangiato 2 fori Ø 43 mm	*2 holes flanged Ø 43 mm*

● **Lunghezza**	***Length mm***
100	350
150	400
200	450
250	500
300	

Per passare da N.C. a N.A. è sufficiente capovolgere il galleggiante
The contact can be converted from N.C. to N.O. by rotating the float upside down

Per versioni personalizzate (lunghezze diverse, temperatura > 100°C, ecc.) contattare Euroswitch.
Per un corretto impiego vedere le note generali del catalogo sensori Euroswitch, ultima edizione.

For customized version (different length, temperature > 100°C, etc.) please contact Euroswitch.
For a correct use please refer to "General Notes" in the Euroswitch sensors catalogue, last edition.

Impiego	Acqua - Olio - Acidi - Carburanti
	(Fluidi alimentari a richiesta)
Fissaggio	AISI 304 (316 a richiesta)
Stelo	Inox aisi 304 (316 a richiesta)
Galleggiante	Inox aisi 316
Seeger	Inox aisi 316
O-Ring	NBR
Tipo contatto	Reed N.A./N.C. (SPDT)
Max potenza commut.	40 W (3W SPDT)
Max corrente commut.	1A (0,25A SPDT)
Max tensione commut.	< 250 Vac (50V SPDT)
Grado di protezione	IP65
con connettore a norme UNI EN 175301-803 (DIN43650)	
Peso specif. liquido	> 0,8
Temp. di funzionamento	-20°C / +100°C (HT -20°C / +200°C)
Peso	~ 220 gr (L=100 mm)

Use	Water - Oil - Acids - Fuels
	(Alimentary liquids on request)
Fixing	AISI 304 (316 on request)
Stem	Stainless steel aisi 304 (316 on request)
Float	Stainless steel aisi 316
Seeger	Stainless steel aisi 316
O-Ring	NBR
Type of contact	Reed N.O./N.C. (SPDT)
Max switch. capacity	40 W (3W SPDT)
Max switch. current	1A (0,25A SPDT)
Max switch. voltage	< 250 Vac (50V SPDT)
Protection degree	IP65
with connector according to UNI EN 175301-803 (DIN43650)	
Fluid specific weight	> 0,8
Working temperature	--20°C / +100°C (HT -20°C / +200°C)
Weight	~ 220 gr (L=100 mm)

L'Azienda si riserva la facoltà di apportare modifiche tecniche ai prodotti o di cessarne la produzione senza obbligo di preavviso. *The Company reserves the right to modify the technical features of the products or halt production at any time without notice.*

SENSORE DI LIVELLO ELETTROMAGNETICO
ELECTROMAGNETIC LEVEL SENSOR

IMPG

HT A richiesta disponibile la versione per alta temperatura
High Temperature version available on request

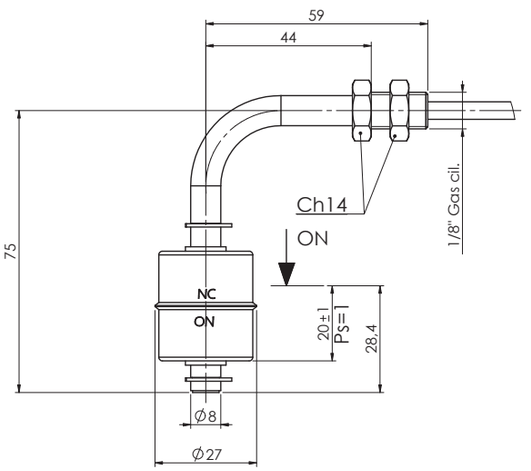

CODICE - *PART NUMBER*

NERO BLACK — NERO BLACK	C NERO/BLACK — NC BLU/BLUE / NO MARRONE/BROWN
IMPG075 - 100	IMPG075 - 500
Per passare da N.C. a N.O. è sufficiente capovolgere il galleggiante *The contact can be converted from N.C. to N.O. by rotating the float upside down*	Contatto SPDT - *SPDT Contact*
Il collegamento a terra deve essere garantito dal sistema di montaggio *Grounding must be fasten by assembling system*	

Nel caso di connessioni non isolate devono essere prese le adeguate precauzioni per garantire la distanza minima di sicurezza tra i diversi morsetti.
Per versioni personalizzate (lunghezze diverse, temperatura > 100°C, ecc.) contattare Euroswitch.
Per un corretto impiego vedere le note generali del catalogo sensori Euroswitch, ultima edizione.

When using non-insulated connections, the necessary precautions must be taken to ensure the minimum safety distance between the terminals
For customized version (different length, temperature > 100°C, etc.) please contact Euroswitch.
For a correct use please refer to "General Notes" in the Euroswitch sensors catalogue, last edition.

Impiego	Acqua - Olio - Acidi - Carburanti
	(Fluidi alimentari a richiesta)
Fissaggio	G 1/8" cilindrico
Stelo	Inox aisi 304 (316 a richiesta)
Dado	Inox aisi
Galleggiante	Inox aisi 316
Seeger	Inox aisi 316
Connessione elettrica	cablaggio a richiesta
Tipo contatto	Reed N.A./N.C. (SPDT)
Max potenza commut.	40 W (3W SPDT)
Max corrente commut.	1A (0,25A SPDT)
Max tensione commut.	< 250 Vac (50V SPDT)
Peso specif. liquido	> 0,8
Temp. di funzionamento	-20°C / +100°C (HT -20°C / +200°C)

Use	Water - Oil - Acids - Fuels
	(Alimentary liquids on request)
Fixing	G 1/8" cylindrical
Stem	Stainless steel aisi 304 (316 on request)
Nut	Stainless steel aisi
Float	Stainless steel aisi 316
Seeger	Stainless steel aisi 316
Electrical connection	Cable on request
Type of contact	Reed N.O./N.C. (SPDT)
Max switch. capacity	40 W (3W SPDT)
Max switch. current	1A (0,25A SPDT)
Max switch. voltage	< 250 Vac (50V SPDT)
Fluid specific weight	> 0,8
Working temperature	-20°C / +100°C (HT -20°C / +200°C)

L'Azienda si riserva la facoltà di apportare modifiche tecniche ai prodotti o di cessarne la produzione senza obbligo di preavviso. *The Company reserves the right to modify the technical features of the products or halt production at any time without notice.*

P38

SENSORE DI LIVELLO ELETTROMAGNETICO
ELECTROMAGNETIC LEVEL SENSOR

HT A richiesta disponibile la versione per alta temperatura
High Temperature version available on request

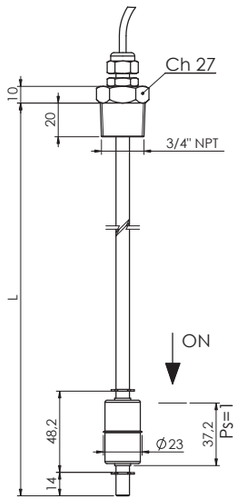

CODICE - *PART NUMBER*

NERO BLACK — NERO BLACK	C NERO/BLACK — NC BLU/BLUE, NO MARRONE/BROWN
P38 ● - 100	P38 ● - 500
● **Lunghezza** ***Length mm*** = 150 - 200 - 250 - 300 - 350 - 400 - 450 - 500	

Per passare da N.C. a N.A. è sufficiente capovolgere il galleggiante *The contact can be converted from N.C. to N.O. by rotating the float upside down*	Contatto SPDT - *SPDT Contact*

Il collegamento a terra deve essere garantito dal sistema di montaggio
Grounding must be fasten by assembling system

Nel caso di connessioni non isolate devono essere prese le adeguate precauzioni per garantire la distanza minima di sicurezza tra i diversi morsetti.
Per versioni personalizzate (lunghezze diverse, temperatura > 100°C, ecc.) contattare Euroswitch.
Per un corretto impiego vedere le note generali del catalogo sensori Euroswitch, ultima edizione.

When using non-insulated connections, the necessary precautions must be taken to ensure the minimum safety distance between the terminals
For customized version (different length, temperature > 100°C, etc.) please contact Euroswitch.
For a correct use please refer to "General Notes" in the Euroswitch sensors catalogue, last edition.

Impiego	Acqua - Acidi
	(Fluidi alimentari a richiesta)
Fissaggio	3/4" NPT AISI 304 (316 a richiesta)
Stelo	Inox aisi 304 (316 a richiesta)
Galleggiante	Inox aisi 316
Seeger	Inox aisi 316
Connessione elettrica	cablaggio a richiesta
Tipo contatto	Reed N.A./N.C. (SPDT)
Max potenza commut.	40 W (3W SPDT)
Max corrente commut.	1A (0,25A SPDT)
Max tensione commut.	< 250 Vac (50V SPDT)
Peso specif. liquido	> 0,95
Temp. di funzionamento	-20°C / +100°C (HT -20°C / +200°C)

Use	Water - Acids
	(Alimentary liquids on request)
Fixing	3/4" NPT AISI 304 (316 on request)
Stem	Stainless steel aisi 304 (316 on request)
Float	Stainless steel aisi 316
Seeger	Stainless steel aisi 316
Electrical connection	Cable on request
Type of contact	Reed N.O./N.C. (SPDT)
Max switch. capacity	40 W (3W SPDT)
Max switch. current	1A (0,25A SPDT)
Max switch. voltage	< 250 Vac (50V SPDT)
Fluid specific weight	> 0,95
Working temperature	-20°C / +100°C (HT -20°C / +200°C)

L'Azienda si riserva la facoltà di apportare modifiche tecniche ai prodotti o di cessarne la produzione senza obbligo di preavviso. *The Company reserves the right to modify the technical features of the products or halt production at any time without notice.*

SENSORE DI LIVELLO ELETTROMAGNETICO
ELECTROMAGNETIC LEVEL SENSOR

IMS

A richiesta disponibile la versione certificata ATEX
ATEX version available on request

A richiesta disponibile la versione per alta temperatura
High Temperature version available on request

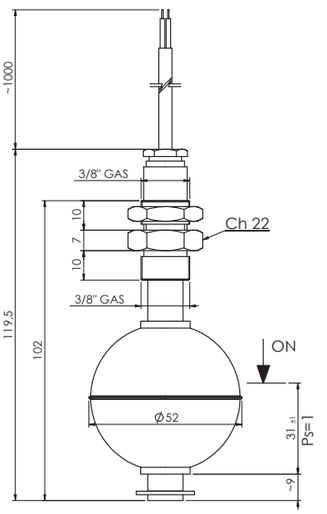

CODICE - *PART NUMBER*

1 — 2	NERO/BLACK C — NC BLU/BLUE / NO MARRONE/BROWN
IMS102 - 100	IMS102 - 500
Per passare da N.C. a N.A. è sufficiente capovolgere il galleggiante *The contact can be converted from N.C. to N.O. by rotating the float upside down*	Contatto SPDT - *SPDT Contact*
Il collegamento a terra deve essere garantito dal sistema di montaggio *Grounding must be fasten by assembling system*	

Per versioni personalizzate (tipo di cablaggio, temperatura > 100°C, ecc.) contattare i nostri Uffici Commerciali.
Nel caso di connessioni non isolate devono essere prese le adeguate precauzioni per garantire la distanza minima di sicurezza tra i diversi morsetti.
Per un corretto impiego vedere le note generali del catalogo sensori Euroswitch, ultima edizione.

For customized version (type of cable, temperature > 100°C, etc.) please contact our Customer Service.
When using non-insulated connections, the necessary precautions must be taken to ensure the minimum safety distance between the terminals.
For a correct use please refer to "General Notes" in the Euroswitch sensors catalogue, last edition.

Impiego	Acqua - Olio - Acidi - Carburanti
	(Fluidi alimentari a richiesta)
Fissaggio	3/8" gas inox aisi 304
Stelo	Inox aisi 304
Galleggiante	Inox aisi 316
Dado	Inox aisi 304
Seeger	Inox aisi 316
Uscita cablaggio	Cavo silicone L=1000 mm
Tipo contatto	Reed N.A./N.C. (SPDT)
Max potenza commut.	80 W (50 W SPDT)
Max corrente commut.	1 A (1 A SPDT)
Max tensione commut.	250 Vac (220 Vac SPDT)
Peso specif. liquido	> 0,80
Temp. di funzionamento	-20°C / +100°C (HT -20°C / +200°C)
Peso	~ gr 120

Use	Water - Oil - Acids - Fuels
	(Alimentary liquids on request)
Fixing	3/8" gas stainless steel aisi 304
Stem	Stainless steel aisi 304
Float	Stainless steel aisi 316
Nut	Stainless steel aisi 304
Seeger	Stainless steel aisi 316
Wiring output	Silicon cable L=1000 mm
Type of contact	Reed N.O./N.C (SPDT)
Max switch. capacity	80 W (50 W SPDT)
Max switch. current	1 A (1 A SPDT)
Max switch. voltage	250 Vac (220 Vac SPDT)
Fluid specific weight	> 0,80
Working temperature	-15°C / +100°C (HT -20°C / +200°C)
Weight	~ gr 120

L'Azienda si riserva la facoltà di apportare modifiche tecniche ai prodotti o di cessarne la produzione senza obbligo di preavviso. *The Company reserves the right to modify the technical features of the products or halt production at any time without notice.*

IMDEx

SENSORE DI LIVELLO ELETTROMAGNETICO
ELECTROMAGNETIC LEVEL SENSOR

A richiesta disponibile la versione certificata ATEX
ATEX version available on request

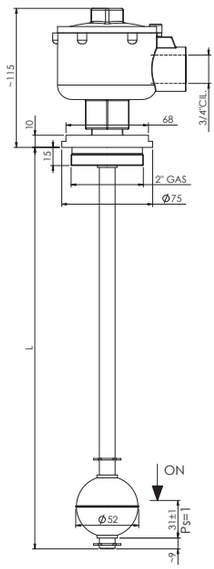

CODICE - *PART NUMBER*

NERO BLACK — NERO BLACK	C NERO/BLACK — NC BLU/BLUE, NO MARRONE/BROWN
IMDE ● - 100	IMDE ● - 500
● **Lunghezza / *Length mm* =** 100 ÷ 2000	
Per passare da N.C. a N.A. è sufficiente capovolgere il galleggiante *The contact can be converted from N.C. to N.O. by rotating the float upside down*	Contatto SPDT - *SPDT Contact*
Il collegamento a terra deve essere garantito dal sistema di montaggio *Grounding must be fasten by assembling system*	

Per un corretto impiego vedere le note generali del catalogo sensori Euroswitch, ultima edizione.

For a correct use please refer to "General Notes" in the Euroswitch sensors catalogue, last edition.

Impiego	Acqua - Olio - Acidi - Carburanti
	(Fluidi alimentari a richiesta)
Fissaggio	2" gas inox
Stelo	Inox aisi 304
Custodia	Alluminio
Galleggiante	Inox aisi 316
Seeger	Inox aisi 316
Tipo contatto	N.A./N.C.
Max corrente commut.	0,5 A
Max tensione commut.	24 V
Peso specif. liquido	> 0,80
Temp. di funzionamento	-20°C / +60°C
Lunghezza	a richiesta

Use	Water - Oil - Acids - Fuels
	(Alimentary liquids on request)
Fixing	2" gas stainless steel
Stem	Stainless steel aisi 304
Box	Alluminium
Float	Stainless steel aisi 316
Seeger	Stainless steel aisi 316
Type of contact	N.O./N.C
Max switch. current	0,5 A
Max switch. voltage	24 V
Fluid specific weight	> 0,80
Working temperature	-20°C / +60°C
Length	on request

L'Azienda si riserva la facoltà di apportare modifiche tecniche ai prodotti o di cessarne la produzione senza obbligo di preavviso. *The Company reserves the right to modify the technical features of the products or halt production at any time without notice.*

SENSORE DI LIVELLO ELETTROMAGNETICO PER IMPIEGHI GRAVOSI
ELECTROMAGNETIC LEVEL SENSOR FOR HEAVY-DUTY OPERATIONS

APO940

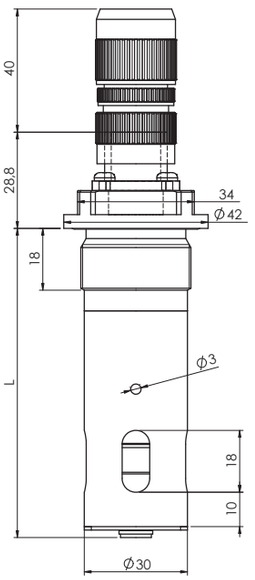

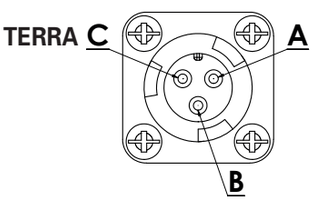

Per versioni personalizzate (tipo di connessioni elettriche, lunghezza, ecc.) contattare Euroswitch.
Per un corretto impiego vedere le note generali del catalogo sensori Euroswitch, ultima edizione.

For customized version (type of electrical connections, lenght, etc.) please contact Euroswitch.
For a correct use please refer to "General Notes" in the Euroswitch sensors catalogue, last edition.

Impiego	Oli
Fissaggio	M32 x 1,5
Stelo	Ottone nichelato
Camera di calma	Alluminio anodizzato
Galleggiante	NBR
O-Ring	Viton
Connessione elettrica	Connettore a baionetta
Tipo contatto	Reed N.A./N.C.
Max potenza commut.	20 W
Max corrente commut.	1 A
Max tensione commut.	200 Vdc
Grado di protezione	IP 65
Peso specif. liquido	> 0,75
Temperatura di funzionamento	-40°C / +125°C
Lunghezza	L= a richiesta
Peso	~ gr 240 (L=165mm)

Use	Oils
Fixing	M32 x 1,5
Stem	Brass nichel-plating
Stabilized room	Aluminum Anodized
Float	NBR
O-Ring	Viton
Electrical connection	Bayonet connector
Type of contact	Reed N.O./N.C.
Max switch. capacity	20 W
Max switch. current	1A
Max switch. voltage	200 Vdc
Protection degree	IP 65
Fluid specific weight	> 0,75
Working temperature	-40°C/+125°C
Lenghts	L= on request
Weight	~ gr 240 (L=165 mm)

L'Azienda si riserva la facoltà di apportare modifiche tecniche ai prodotti o di cessarne la produzione senza obbligo di preavviso. *The Company reserves the right to modify the technical features of the products or halt production at any time without notice.*

AP1300

SENSORE DI LIVELLO ELETTROMAGNETICO PER IMPIEGHI GRAVOSI
ELECTROMAGNETIC LEVEL SENSOR FOR HEAVY-DUTY OPERATIONS

HT A richiesta disponibile la versione per alta temperatura
High Temperature version available on request

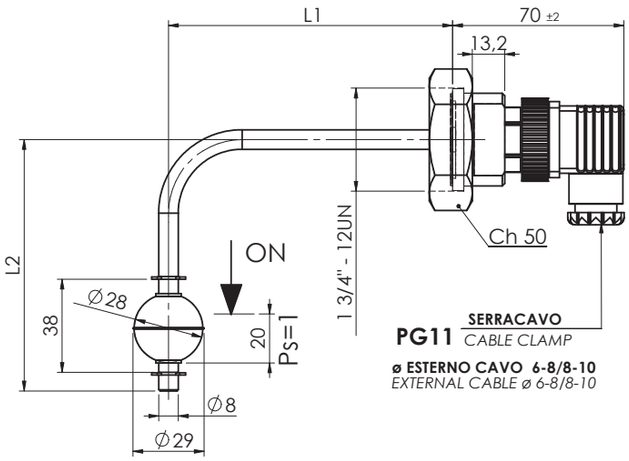

1 — 2		
CODICE - *PART NUMBER*	**L2**	**L1**
AP1300 - 001	102	83
AP1300 - 003	200	83
AP1300 - 004	102	125

Per versioni personalizzate (lunghezze diverse, tipo di fissaggio, ecc.) contattare Euroswitch.
Per un corretto impiego vedere le note generali del catalogo sensori Euroswitch, ultima edizione.

For customized version (different length, fixing, etc.) please contact Euroswitch.
For a correct use please refer to "General Notes" in the Euroswitch sensors catalogue, last edition.

Impiego	Fluidi refrigeranti - Oli
Fissaggio	1 3/4" - 12 UN
Stelo	Inox aisi 316
Galleggiante	Inox aisi 316
Seeger	Inox aisi 316
Tipo contatto	Reed N.A./N.C. (SPDT)
Max potenza commut.	40 W (3W SPDT)
Max corrente commut.	1A (0,25A SPDT)
Max tensione commut.	250 Vac (50V SPDT)
Grado di protezione	IP65
con connettore a norme UNI EN 175301-803 (DIN43650)	
Peso specif. liquido	> 0,8
Temperatura di funzionamento	+125°C (HT -20°C / +200°C)
Max pressione	30 bar
Lunghezze	L1 L2 (a richiesta)

Use	Refrigerating fluids - Oils
Fixing	1 3/4" - 12 UN
Stem	Stainless steel aisi 316
Float	Stainless steel aisi 316
Seeger	Stainless steel aisi 316
Type of contact	Reed N.O./N.C. (SPDT)
Max switch. capacity	40 W (3W SPDT)
Max switch. current	1A (0,25A SPDT)
Max switch. voltage	250 Vac (50V SPDT)
Protection degree	IP65
with connector according to UNI EN 175301-803 (DIN43650)	
Fluid specific weight	> 0,8
Working temperature	+125°C (HT -20°C / +200°C)
Max pressure	30 bar
Lenghts	L1 L2 (on request)

L'Azienda si riserva la facoltà di apportare modifiche tecniche ai prodotti o di cessarne la produzione senza obbligo di preavviso. *The Company reserves the right to modify the technical features of the products or halt production at any time without notice.*

IMR-IMRB-IMRT

SENSORE DI LIVELLO RESISTIVO ELETTROMAGNETICO
RESISTIVE ELECTROMAGNETIC LEVEL SENSOR

IMR

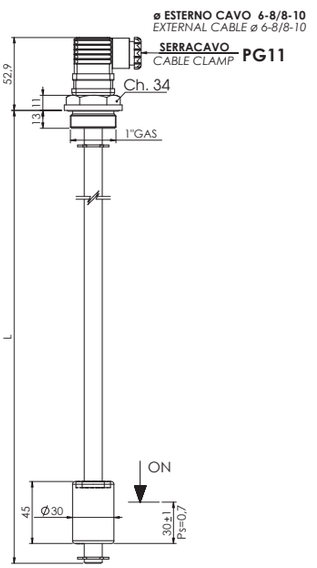

IMRB

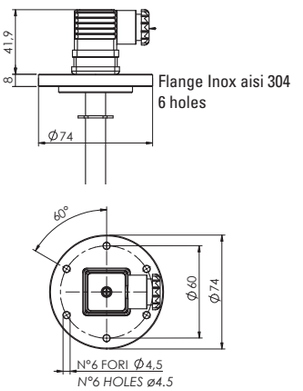

IMRT

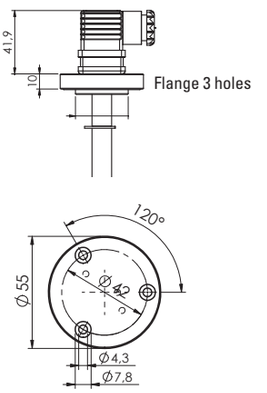

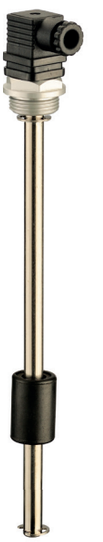

IMRxxx-0xx

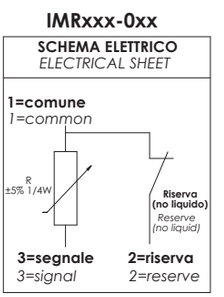

IMRxxx-1xx

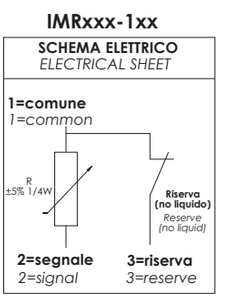

Per versioni personalizzate (lunghezze, tipo di fissaggio, valore di resistenza in uscita, connessione elettrica, ecc.) contattare i nostri servizi commerciali.
Per un corretto impiego vedere le note generali del catalogo sensori Euroswitch, ultima edizione.

For customized version (length, type of fixing, value resistence, electrical connection, etc.) please contact our customer service.
For a correct use please refer to "General Notes" in the Euroswitch sensors catalogue, last edition.

Impiego	Acqua - Oli minerali-Gasolio-Benzina
Fissaggio	IMR Alluminio Anodizzato
	IMRB - IMRT Acciaio inox aisi 304
Stelo	Acciaio
Galleggiante	NBR Ø 30 mm
Seeger	AISI 316
O-Ring	NBR
Grado di protezione	IP65
con connettore a norme UNI EN 175301-803 (DIN43650)	
Peso specifico liquido	> 0,6
Temperatura di funzionamento	-10°C / +80°C
Passo (Risoluzione)	10/20 mm
Principi di funzionamento	vedi pag. 14
Segnali in uscita	Resistivo
I tipologia	pieno 5÷7 ohms / vuoto 315÷330 ohms
II tipologia	pieno 175÷180 ohms / vuoto 10÷7 ohms
Lunghezze	Lmin = 100 mm Lmax = 2.000 mm

Use	Water - Mineral oils-Diesel fuel-Petrol
Fixing	IMR Anodized Alluminium
	IMRB - IMRT stainless steel aisi 304
Stem	Steel
Float	NBR Ø 30 mm
Seeger	AISI 316
O-Ring	NBR
Protection degree	IP65
with connector according to UNI EN 175301-803 (DIN43650)	
Fluid specific weight	> 0,6
Working temperature	-10°C / +80°C
Pitch (Resolution)	10/20 mm
Working principle	see page 14
Output signals	Resistance values
I type	full 5÷7 ohms / empty 315÷330 ohms
II type	full 175÷180 ohms / empty 10÷7 ohms
Length	Lmin = 100 mm Lmax = 2.000 mm

L'Azienda si riserva la facoltà di apportare modifiche tecniche ai prodotti o di cessarne la produzione senza obbligo di preavviso. *The Company reserves the right to modify the technical features of the products or halt production at any time without notice.*

IMRI-IMRC SENSORE DI LIVELLO RESISTIVO ELETTROMAGNETICO
RESISTIVE ELECTROMAGNETIC LEVEL SENSOR

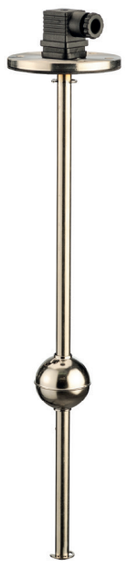

IMRI

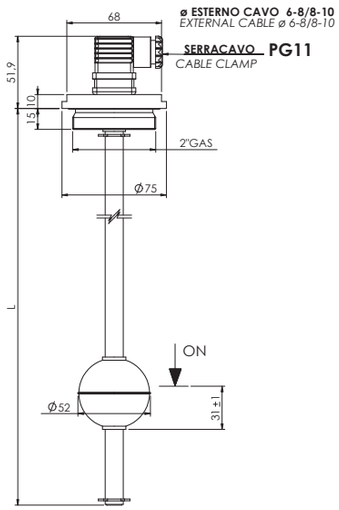

IMRC

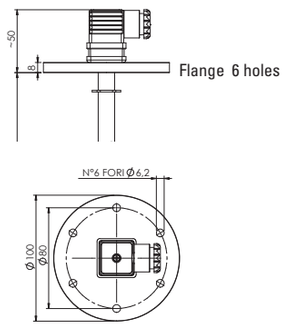

IMRIxxx-0xx
IMRCxxx-0xx

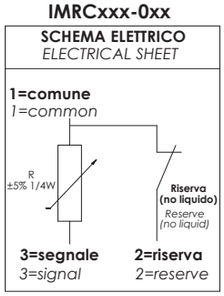

IMRIxxx-1xx
IMRCxxx-1xx

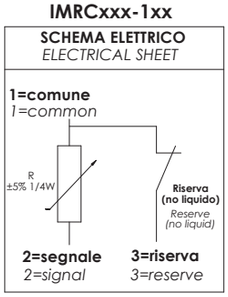

Per versioni personalizzate (lunghezze, tipo di fissaggio, valore di resistenza in uscita, connessione elettrica, ecc.) contattare i nostri servizi commerciali.
Per un corretto impiego vedere le note generali del catalogo sensori Euroswitch, ultima edizione.

For customized version (length, type of fixing, value resistence, electrical connection, etc.) please contact our customer service.
For a correct use please refer to "General Notes" in the Euroswitch sensors catalogue, last edition.

Impiego	Acqua - Oli minerali - Acidi - Carburanti
	(fluidi alimentari a richiesta)
Fissaggio	Raccordo Flangia Inox aisi 304
Stelo	Inox aisi 304
Galleggiante	Inox aisi 316 Ø 52 mm
Seeger	Inox aisi 316
O-Ring	FKM
Grado di protezione	IP65
con connettore a norme UNI EN 175301-803 (DIN43650)	
Peso specifico liquido	> 0,8
Temperatura di funzionamento	-10°C / +80°C
Passo (Risoluzione)	10/20 mm
Principi di funzionamento	vedi pag. 15
Segnali in uscita	Resistivo
I tipologia	pieno 5÷7 ohms / vuoto 315÷330 ohm
II tipologia	pieno 175÷180 ohms / vuoto 10÷7 ohms
Lunghezze	Lmin = 100 mm Lmax = 2.000 mm

Use	Water - Mineral Oils - Acids - Fuels
	(Alimentary liquids on request)
Connection	Stainless steel aisi 304 flange
Stem	Stainless steel aisi 304
Float	Inox aisi 316 Ø 52 mm
Seeger	Inox aisi 316
O-Ring	FKM
Protection degree	IP65
with connector according to UNI EN 175301-803 (DIN43650)	
Fluid specific weight	> 0,8
Working temperature	-10°C / +80°C
Pitch (Resolution)	10/20 mm
Working principle	see page 15
Output signals	Resistance values
I type	pieno 5÷7 ohms / vuoto 315÷330 ohm
II type	pieno 175÷180 ohms / vuoto 10÷7 ohms
Length	Lmin = 100 mm Lmax = 2.000 mm

L'Azienda si riserva la facoltà di apportare modifiche tecniche ai prodotti o di cessarne la produzione senza obbligo di preavviso. *The Company reserves the right to modify the technical features of the products or halt production at any time without notice.*

SENSORE DI LIVELLO ANALOGICO 4-20 mA
ANALOGIC 4-20 mA LEVEL SENSOR

IMRE-IMRF

IMRE

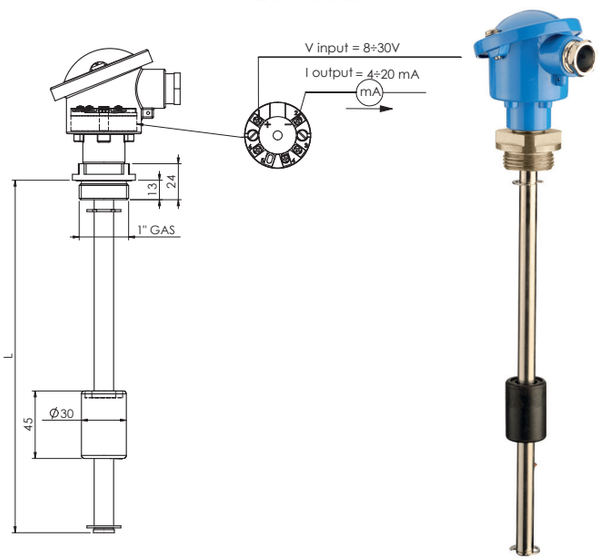

IMRF

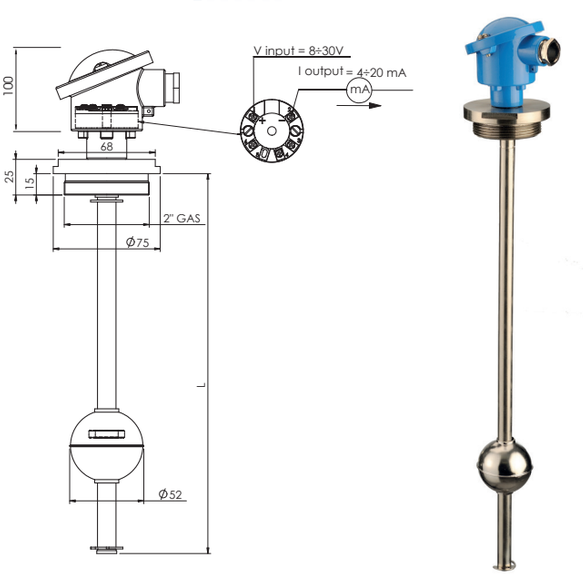

Fissaggio *Fixing*	**CODICE** - *PART NUMBER*
G 1" in alluminio - *aluminium*	IMRE ● - 001
G 2" in acciaio inox aisi 304 - *stainless steel aisi 304*	IMRF ● - 001
● **Lunghezza** ***Length mm*** **=** 100 ÷ 2000	

Per versioni personalizzate (lunghezze, tipo di fissaggio, ecc.) contattare i nostri servizi commerciali.
Per un corretto impiego vedere le note generali del catalogo sensori Euroswitch, ultima edizione.

For customized version (length, type of fixing, etc.) please contact our customer service.
For a correct use please refer to "General Notes" in the Euroswitch sensors catalogue, last edition.

Impiego		Acqua - Oli minerali-Gasolio-Benzina
Stelo		Acciaio
Galleggiante	**IMRE**	NBR
	IMRF	Inox AISI 316
Seeger		AISI 316
O-Ring		NBR
Connessione elettrica		Scatola in alluminio DIN B
Grado di protezione		IP65
Peso specif. liquido	**IMRE**	> 0,6
	IMRF	> 0,8
Temp. di funzionamento		-10°C / +80°C
Passo (Risoluzione)		10/20 mm
Principi di funzionamento		vedi pag. 14
Segnale in uscita		Analogico 4-20 mA
Lunghezze		Lmin = 100 mm Lmax = 2.000 mm

Use		Water - Mineral oils-Diesel fuel-Petrol
Stem		Steel
Float	**IMRE**	NBR
	IMRF	stainless steel AISI 316
Seeger		AISI 316
O-Ring		NBR
Electrical connection		Box Aluminum DIN B
Protection degree		IP65
Fluid specific weight	**IMRE**	> 0,6
	IMRF	> 0,8
Working temperature		-10°C / +80°C
Pitch (Resolution)		10/20 mm
Working principle		see page 14
Output signal		Analogic 4-20 mA
Length		Lmin = 100 mm Lmax = 2.000 mm

L'Azienda si riserva la facoltà di apportare modifiche tecniche ai prodotti o di cessarne la produzione senza obbligo di preavviso. *The Company reserves the right to modify the technical features of the products or halt production at any time without notice.*

IMRET

SENSORE DI LIVELLO E TEMPERATURA ANALOGICO 4-20 mA
ANALOGIC 4-20 mA LEVEL AND TEMPERATURE SENSOR

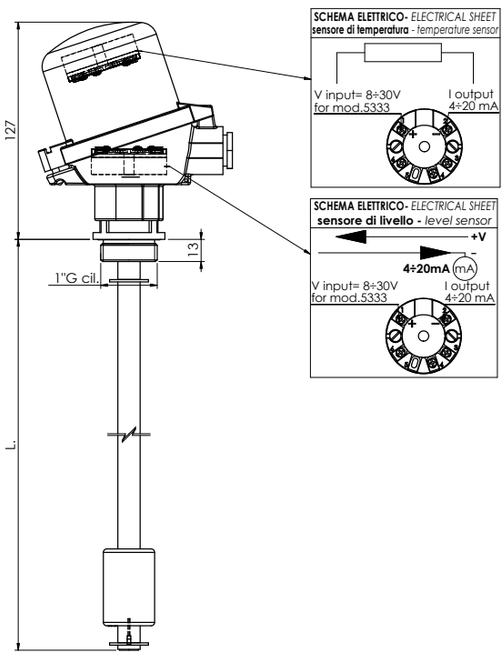

Per versioni personalizzate (lunghezze, tipo di fissaggio, ecc.) contattare i nostri servizi commerciali.
Per un corretto impiego vedere le note generali del catalogo sensori Euroswitch, ultima edizione.

For customized version (length, type of fixing, etc.) please contact our customer service.
For a correct use please refer to "General Notes" in the Euroswitch sensors catalogue, last edition.

Impiego	Acqua - Oli minerali-Gasolio-Benzina
Fissaggio	1" gas in Alluminio (Aisi 304 a richiesta)
Stelo	Acciaio
Galleggiante	NBR
Seeger	AISI 316
O-Ring	NBR
Connessione elettrica	Scatola in Alluminio
Grado di protezione	IP65
Peso specif. liquido	> 0,6
Temp. di funzionamento	-10°C / +80°C
Passo (Risoluzione)	10/20 mm
Principi di funzionamento	vedi pag. 15
Segnale in uscita	Analogico 4-20 mA separato per livello / temperatura
Lunghezze	Lmin = 100 mm Lmax = 2.000 mm

Use	Water - Mineral oils-Diesel fuel-Petrol
Fixing	Al 1" gas (Aisi 304 Stainless Steel on request)
Stem	Steel
Float	NBR
Seeger	AISI 316
O-Ring	NBR
Electrical connection	Box aluminum
Protection degree	IP65
Fluid specific weight	> 0,6
Working temperature	-10°C / +80°C
Pitch (Resolution)	10/20 mm
Working principle	see page 15
Output signal	Analogic 4-20 mA Separate for level / temperature
Length	Lmin = 100 mm Lmax = 2.000 mm

L'Azienda si riserva la facoltà di apportare modifiche tecniche ai prodotti o di cessarne la produzione senza obbligo di preavviso. *The Company reserves the right to modify the technical features of the products or halt production at any time without notice.*

SENSORE DI LIVELLO RESISTIVO ELETTROMAGNETICO CONTROLLO IN CONTINUO

AP1937

CONTINUOUS CONTROL RESISTIVE ELECTROMAGNETIC LEVEL SENSOR

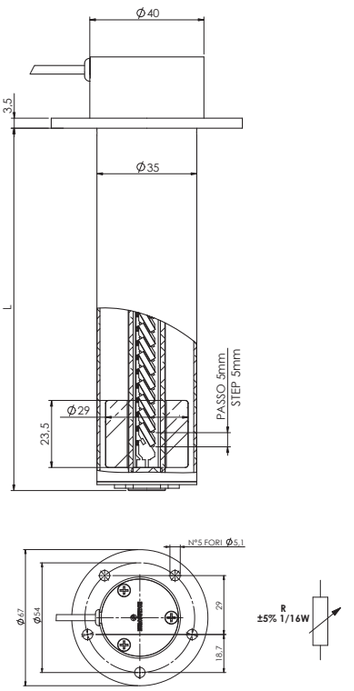

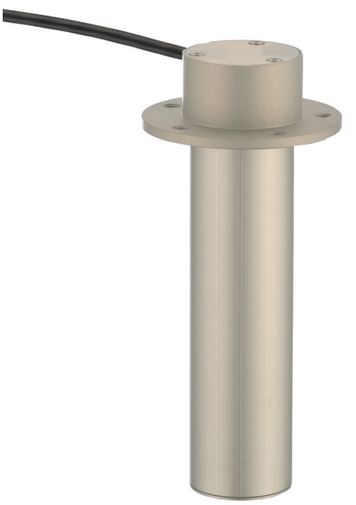

Per versioni personalizzate (lunghezze, tipo di fissaggio, valore di resistenza in uscita, connessione elettrica, ecc.) contattare i nostri servizi commerciali.
Per un corretto impiego vedere le note generali del catalogo sensori Euroswitch, ultima edizione.

For customized version (length, type of fixing, value resistence, electrical connection, etc.) please contact our customer service.
For a correct use please refer to "General Notes" in the Euroswitch sensors catalogue, last edition.

Impiego	Benzina-Oli minerali-Gasolio-Acqua
Fissaggio	Flangia 5 fori in alluminio
Stelo	Alluminio
Galleggiante	NBR
Seeger	AISI 316
Connessione elettrica	Cavo L = 500 mm
Grado di protezione	IP65
Peso specifico liquido	> 0,7
Temperatura di funzionamento	-10°C / +80°C
Passo (Risoluzione)	5/10 mm
Principi di funzionamento	vedi pag. 9
Segnale in uscita	Resistivo
	pieno 5÷7 ohms / vuoto 315÷330 ohm
	pieno 175÷180 ohms / vuoto 10÷7 ohms

Use	Petrol-Mineral oils-Diesel fuel-Water
Fixing	Flange 5 holesin alluminium
Stem	Alluminium
Float	NBR
Seeger	AISI 316
Electrical connection	Cable L = 500 mm
Protection degree	IP65
Fluid specific weight	> 0,7
Working temperature	-10°C / +80°C
Pitch (Resolution)	5/10 mm
Working principle	see page 9
Output signal	Resistance values
	pieno 5÷7 ohms / vuoto 315÷330 ohm
	pieno 175÷180 ohms / vuoto 10÷7 ohms

L'Azienda si riserva la facoltà di apportare modifiche tecniche ai prodotti o di cessarne la produzione senza obbligo di preavviso. *The Company reserves the right to modify the technical features of the products or halt production at any time without notice.*

P900-P930

SENSORI DI POSIZIONE A REED
REED POSITION SENSORS

P900

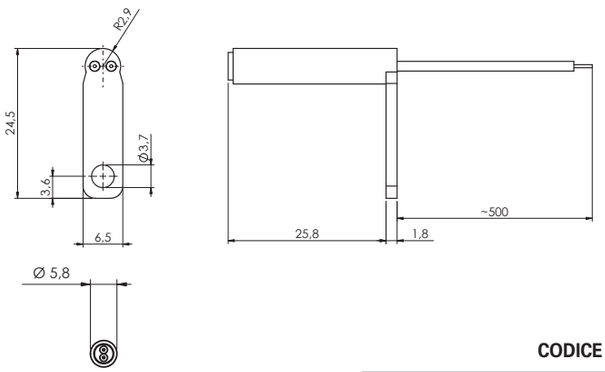

P930

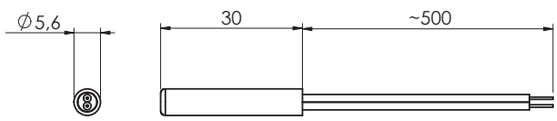

CODICE - *PART NUMBER*

Sensore - *Sensor*	NERO BLACK — NERO BLACK
P900	P900FZ - 100
P930	P930FZ - 100

Per versioni personalizzate (lunghezze, tipo di fissaggio, valore di resistenza in uscita, connessione elettrica, ecc.) contattare i nostri servizi commerciali.
Per un corretto impiego vedere le note generali del catalogo sensori Euroswitch, ultima edizione.

For customized version (length, type of fixing, value resistence, electrical connection, etc.) please contact our customer service.
For a correct use please refer to "General Notes" in the Euroswitch sensors catalogue, last edition.

Stelo	Nylon
Uscita cablaggio	500 mm PVC
Tipo contatto	Reed
Max potenza commut.	10 W
Max corrente commut.	0,5 A
Max tensione commut.	50 V
Temp. di funzionamento	-10°C / +80°C
Peso	~ 8/10 gr

Stem	Nylon
Wiring output	500 mm PVC
Type of contact	Reed
Max switch. capacity	10 W
Max switch. current	0,5 A
Max switch. voltage	50 V
Working temperature	-10°C / +80°C
Weight	~ 8/10 gr

L'Azienda si riserva la facoltà di apportare modifiche tecniche ai prodotti o di cessarne la produzione senza obbligo di preavviso. *The Company reserves the right to modify the technical features of the products or halt production at any time without notice.*

P915-P920

P915

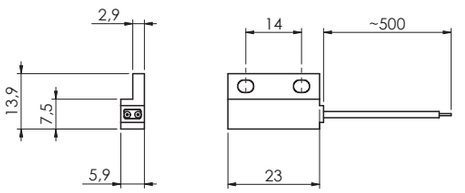

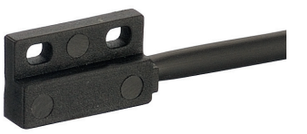

P920

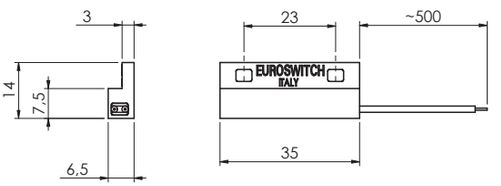

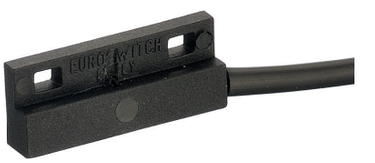

CODICE - *PART NUMBER*

Sensore - *Sensor*	NERO BLACK — NERO BLACK	ARANCIONE ORANGE 3 C — 2 NC MARRONE/BROWN, 1 NO BIANCO/WHITE
P915	P915FZ - 100	
P920	P920FZ - 100	P920FZ - 500

Per versioni personalizzate (lunghezze, tipo di fissaggio, valore di resistenza in uscita, connessione elettrica, ecc.) contattare i nostri servizi commerciali.
Per un corretto impiego vedere le note generali del catalogo sensori Euroswitch, ultima edizione.

For customized version (length, type of fixing, value resistence, electrical connection, etc.) please contact our customer service.
For a correct use please refer to "General Notes" in the Euroswitch sensors catalogue, last edition.

Stelo	Nylon
Uscita cablaggio	500 mm PVC
Tipo contatto	P915 Reed N.A.
	P920 Reed N.A./SPDT
Max potenza commut.	P915 10 W
	P920 40 W (3W SPDT)
Max corrente commut.	P915 0,5 A
	P920 1 A (0,25A SPDT)
Max tensione commut.	50 V
Temp. di funzionamento	-10°C / +80°C
Peso	~ 8/10 gr

Stem	Nylon
Wiring output	500 mm PVC
Type of contact	P915 Reed N.O.
	P920 Reed N.O./SPDT
Max switch. capacity	P915 10 W
	P920 40 W (3W SPDT)
Max switch. current	P915 0,5 A
	P920 1 A (0,25A SPDT)
Max switch. voltage	50 V
Working temperature	-10°C / +80°C
Weight	~ 8/10 gr

L'Azienda si riserva la facoltà di apportare modifiche tecniche ai prodotti o di cessarne la produzione senza obbligo di preavviso. *The Company reserves the right to modify the technical features of the products or halt production at any time without notice.*

I930 I935

SENSORI DI POSIZIONE A REED
REED POSITION SENSORS

I930

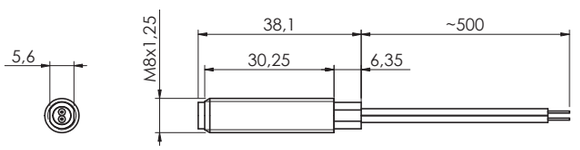

I935

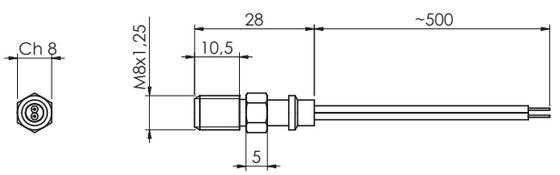

CODICE - *PART NUMBER*

Sensore - *Sensor*	NERO BLACK — NERO BLACK
I930	I930FZ - 100
I935	I935FZ - 100

Per versioni personalizzate (lunghezze, tipo di fissaggio, valore di resistenza in uscita, connessione elettrica, ecc.) contattare i nostri servizi commerciali.
Per un corretto impiego vedere le note generali del catalogo sensori Euroswitch, ultima edizione.

For customized version (length, type of fixing, value resistence, electrical connection, etc.) please contact our customer service.
For a correct use please refer to "General Notes" in the Euroswitch sensors catalogue, last edition.

Stelo	Alluminio anodizzato M8 x 1,25
Uscita cablaggio	500 mm PVC
Tipo contatto	Reed N.A.
Max potenza commut.	10 W
Max corrente commut.	0,5 A
Max tensione commut.	< 50 V
Temp. di funzionamento	-40°C / +80°C
Peso	~ 10/12 gr

Stem	Aluminum anodized M8 x 1,25
Wiring output	500 mm PVC
Type of contact	Reed N.O
Max switch. capacity	10 W
Max switch. current	0,5 A
Max switch. voltage	< 50 V
Working temperature	-40°C / +80°C
Weight	~ 10/12 gr

L'Azienda si riserva la facoltà di apportare modifiche tecniche ai prodotti o di cessarne la produzione senza obbligo di preavviso. *The Company reserves the right to modify the technical features of the products or halt production at any time without notice.*

la forza del gruppo

MONT.EL Group, gruppo specializzato nella progettazione e costruzione di cablaggi, apparecchiature elettroniche e sensori, è un network di aziende operanti nell'outsourcing evoluto e in grado di fornire un prodotto completo, progettato in co-engineering o eseguito su disegno del cliente, secondo criteri di alta qualità, efficienza, precisione e massima affidabilità.
Il network MONT.EL Group si avvale della professionalità, dell'esperienza e della competenza di sei aziende, quattro in Italia: MONT.EL (cablaggi), INTEA (progettazione e realizzazione di apparecchiature elettroniche di comando e di controllo), EUROSWITCH (sensori di livello, pressione, temperatura e rotazione), AME (apparecchiature elettriche)e due in Romania: SIRE (cablaggi, assemblaggi elettromeccanici) e TECHTRON (apparecchiature elettroniche).

the group's strengths

The MONT.EL Group specialises in the design and manufacture of wiring systems, and electric and electronic equipment and sensors. It is a fully integrated network of companies dealing with advanced outsourcing that can offer a complete product, which is co-engineered or made to customer drawing, and features superior quality, efficiency, accuracy and maximum reliability.
The MONT.EL Group relies on the professional skill, know-how and expertise of the six member companies. Four are based in Italy - MONT.EL (wiring systems), INTEA (design and development of electronic drive and control equipment), EUROSWITCH (level, pressure, temperature and rotation sensors), and AME (electrical equipment) and two in Romania - SIRE (wiring systems and electro-mechanical assemblies) and TECHTRON (electronic equipment).

MONT.EL
cablaggi,
apparecchiature elettroniche
wirings,
electric and electronic equipment

EUROSWITCH
sensori di livello, pressione,
temperatura
level, pressure,
temperature sensors

INTEA ENGINEERING
tecnologie elettroniche applicate
applied electronic technologies

AME
apparecchiature elettriche
electrical equipment

SIRE
cablaggi, assemblaggi
wirings, assembly

TECHTRON
apparecchiature elettroniche
electronic equipments

EUROSWITCH

Via Provinciale, 15
25057 Sale Marasino (BS) Italy
Tel. +39 030 986549 - Fax +39 030 9824202
e-mail: info@euroswitch.it
www.euroswitch.it

Ed. 16-10-1